Устройство для наворота колонной головки

Описание и требуемые функциональные, технические, качественные и эксплуатационные характеристики

Устройство для наворота колонных головок
В состав входит:
1) Катушка – 1 штука:
Диаметр проходного отверстия корпуса: 227 мм.
Высота: 900 мм.
Присоединительные размеры верхнего фланца:
Наружный диаметр фланца: 545 мм.
Толщина фланца: 65 мм.
Диаметр делительной окружности центров отверстий под шпильки: 470 мм.
Количество отверстий под шпильки: 16.
Диаметр отверстий под шпильками: 40 мм.
Присоединительные размеры нижнего фланца:
Наружный диаметр фланца: 545 мм.
Толщина фланца: 65 мм.
Диаметр делительной окружности центров отверстий под шпильки: 470 мм.
Количество отверстий под шпильки: 16.
Диаметр отверстий под шпильками: 40 мм.
Катушка должна быть изготовлена в соответствии с чертежом, приведенным в приложении №1.
2) Фланец 280х21 под ВБТ (ведущая бурильная труба) – 1 штука:
Наружный диаметр фланца: 545 мм.
Внутренний размер фланца, мм: квадрат 85 х 85.
Диаметр делительной окружности центров отверстий под шпильки: 470 мм.
Количество отверстий под шпильки: 16.
Диаметр отверстий под шпильками: 40 мм.
Диаметр делительной окружности центров отверстий под шпильки: 325 мм.
Количество отверстий под шпильки: 4.
Диаметр отверстий под шпильками: 40 мм.
Толщина фланца: 65 мм.
Фланец 280х21 должен быть изготовлен в соответствии с чертежом, приведенным в приложении №1.
3) Фланец 180х14 под ВБТ (ведущая бурильная труба) – 1 штука:
Наружный диаметр фланца: 355 мм.
Внутренний размер фланца, мм: квадрат 85 х 85.
Диаметр делительной окружности центров отверстий под шпильки: 292 мм.
Количество отверстий под шпильки: 12.
Диаметр отверстий под шпильками: 30 мм.
Толщина фланца: 55 мм.
Фланец 180х14 должен быть изготовлен в соответствии с чертежом, приведенным в приложении №1.

Катушка
(1:10)

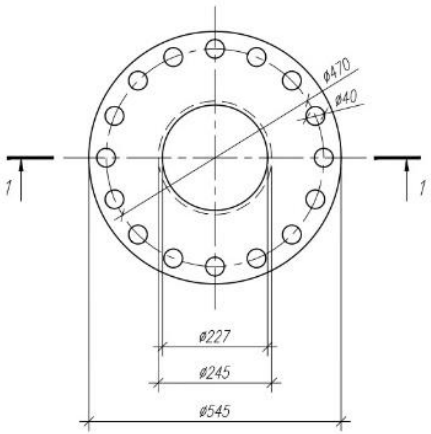

Фланец 280х21 под трубу ВБТ
(1:10)

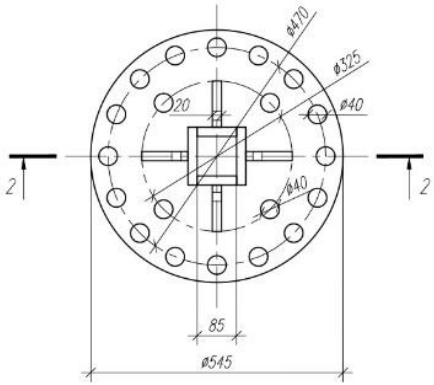

Фланец 180х14 под трубу ВБТ
(1:10)

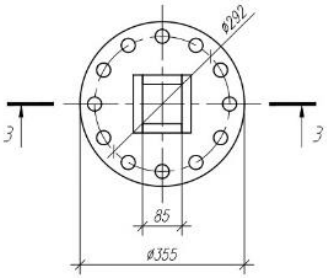

Общий вид
(1:10)

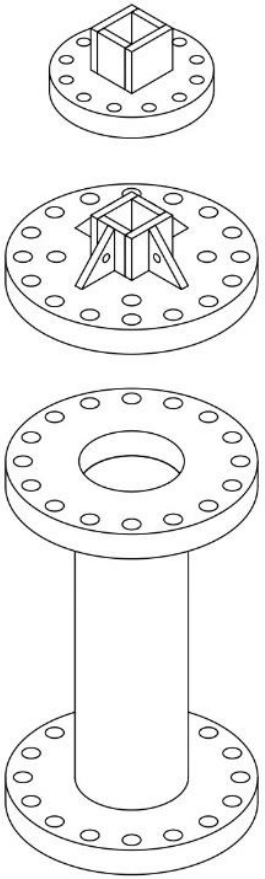

Разрез 1-1
(1:10)

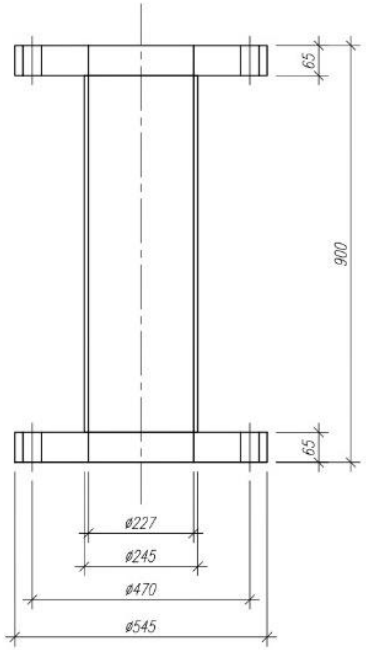

Разрез 2-2
(1:10)

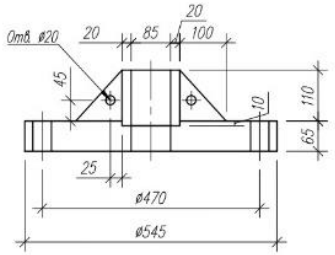

Разрез 3-3
(1:10)

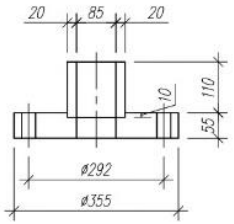

Изм.	Кол. уч.	Лист	№ док.	Подп.	Дата
Разраб.					10.24
Провер.					10.24
Н.контр.					
ГИП					

ТД-24725-АС

Устройство для наворота колонных головок

ГОСТ 1050-2013

Стадия	Лист	Листов
РП	5	20

Катушка
Фланец 280х21 под трубу ВБТ
Фланец 180х14 под трубу ВБТ

Формат А3