ТЕХНИЧЕСКАЯ СПЕЦИФИКАЦИЯ

Железнодорожный болт стыковой М27х160 в сборе, ГОСТ 11530-93

Болт стыковой М27х160 в сборе, шаг резьбы 3.0 мм (болт, гайка, шайба) ГОСТ 11530-93 предназначен для стыковки рельсов между собой. Стыковой болт имеет круглую головку и овальный подголовник, благодаря чему не проворачивается при завинчивании и отвинчивании гаек. Стыковые болты применяются для стыковки ЖД рельсов. Тип рельса Р65, Марка стали 35, 40Х, Класс прочности 8,8 и 10,9 Класс точности С.

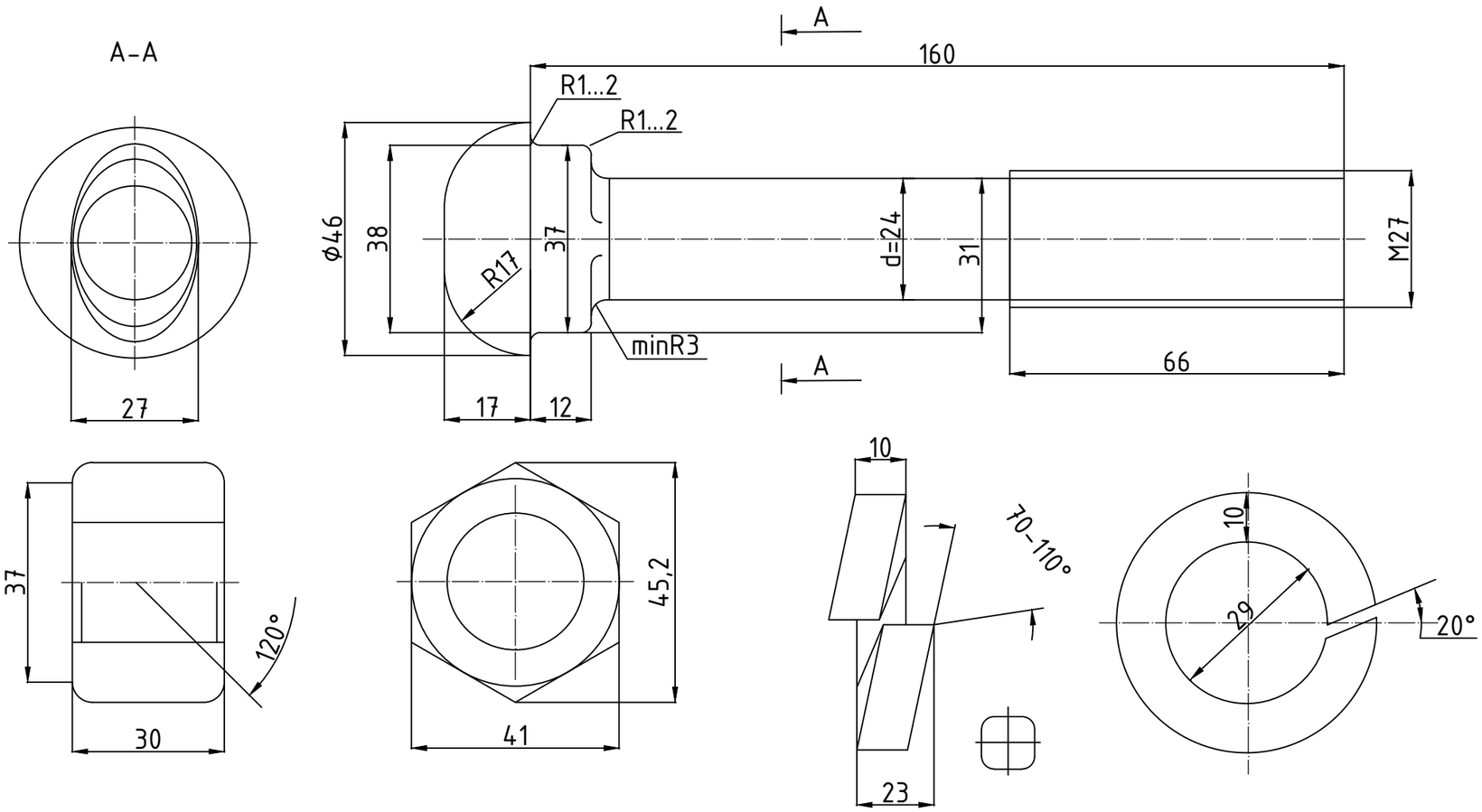

Болт для рельсовых стыков М27х160, в сборе с гайкой и шайбой, ГОСТ 11530-2014.

Используется для состыковки торцов рельс Р-65 между собой при помощи стыковой накладки 1Р-65 или 2Р-65.

Изм.	Кол. уч.	Лист	№ док	Подп.	Дата			
ГИП						Железнодорожный болт для рельсовых стыков М27х160 в сборе	Стадия	Лист	Листов
Нач. отд.									
Исполн.									
Н. контр.									

Согласовано

Взам. инв. №

Подп. и дата

Инв. № подл.

ФОРМАТ