ТЕХНИЧЕСКАЯ СПЕЦИФИКАЦИЯ

Железнодорожный болт стыковой М24х150 в сборе, ГОСТ 11530-93

Болт стыковой М24х150 в сборе, шаг резьбы 3.0 мм (болт, гайка, шайба) ГОСТ 11530-93 предназначен для стыковки рельсов между собой. Стыковой болт имеет круглую головку и овальный подголовник, благодаря чему не проворачивается при завинчивании и отвинчивании гаек. Стыковые болты применяются для стыковки ЖД рельсов. Тип рельса Р50, Марка стали 35, 40Х, Класс прочности 8,8 и 10,9 Класс точности С.

№

Железнодорожный болт стыковой М24х150 в сборе, ГОСТ 11530-93

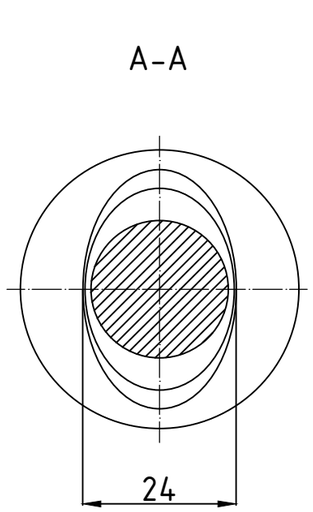

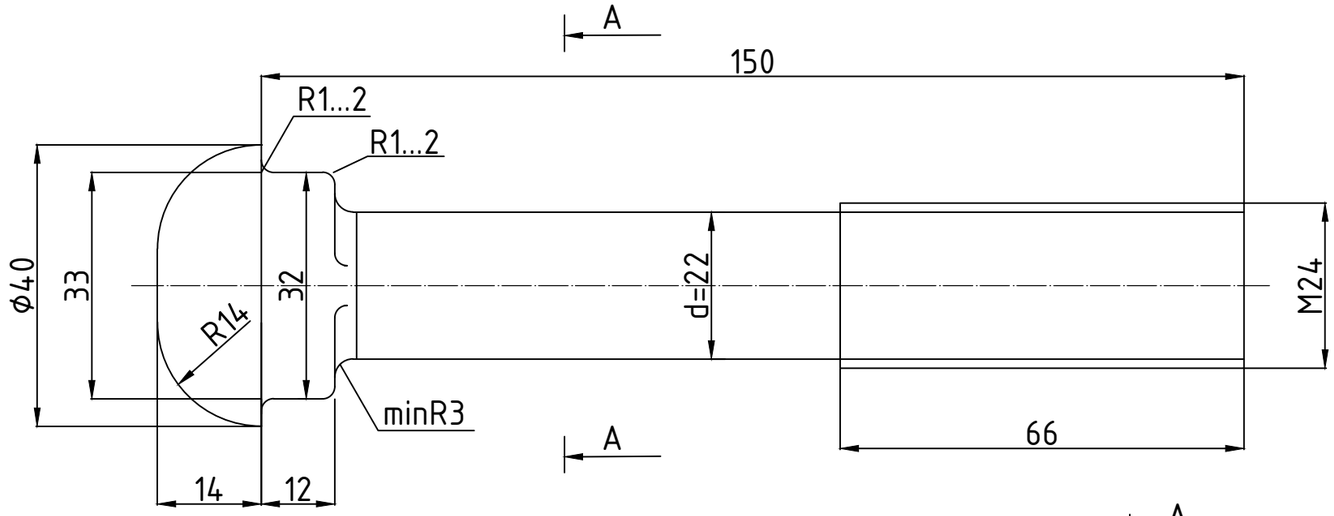

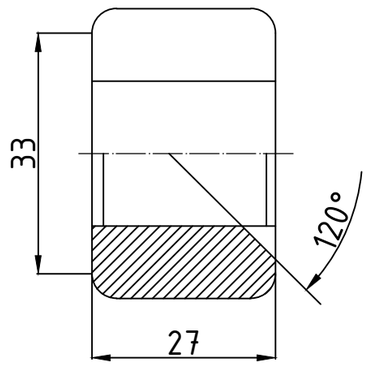

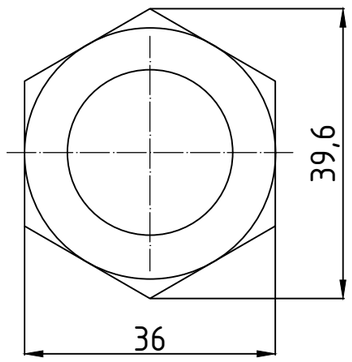

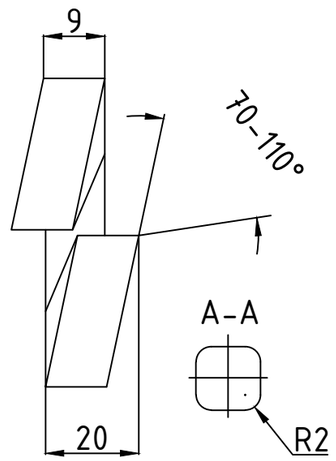

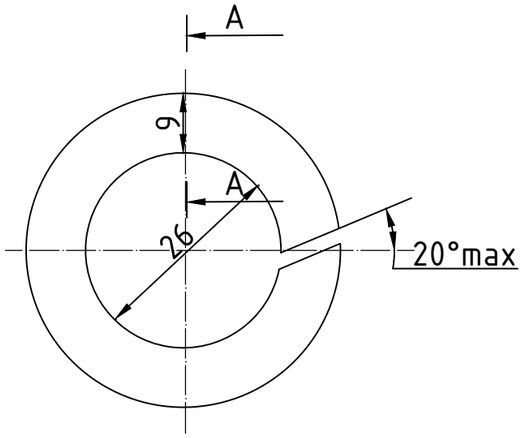

Болт стыковой М24х150
ГОСТ 11530-2014.
Вес 1 шт – 0,818 кг.
Количество в 1 тн – 1222 шт.

Болт для рельсовых стыков М24х150, в сборе с гайкой и шайбой, ГОСТ 11530-2014.

Используется для состыковки торцов рельс Р-50 между собой при помощи стыковой накладки 1Р-50.

Изм.	Кол. уч.	Лист	№ док	Подп.	Дата	Железнодорожный болт стыковой М24х150 в сборе, ГОСТ 11530-93	Стадия	Лист	Листов
ГИП									
Нач. отд.									
Исполн.									
Н. контр.									

Согласовано

Взам. инв. №

Подп. и дата

Инв. № подл.

ФОРМАТ