Приложение 1

Наименование товара: Шкив: ременной, для клиновидного ремня Sigma, (LPV 5-1/2" *10", поз.AA40p/n 17 122 083… 190-06943
Код ЕНС ТРУ: 281525.000.000026

Заказчик: АО «Каражанбасмунай»

Техническая спецификация:

1. **Назначение:** Шкив предназначен для передачи механической энергии от одного вала к другому через клиновидный ремень, обеспечивая надежную и эффективную работу приводов в различных механизмах, для привода клиновых ремней, монолитный.
2. **Основные параметры:**

- Модель шкива: LPV 5-1/2" *10"
- Расчетный диаметр: 50-4000 мм
- Ход: 250
- Число оборотов: промежуточного вала 212/296
- Число оборотов кривошип.вала 45/70
- Транспортное давление: рабочее – 32 бар
- Транспортное давление: толчковое – 35 бар
- Расход Q: минимальный - 657 л/мин.
- Расход Q: максимальный - 1030 л/мин.
- Число канавок: 6

3. **Условия эксплуатации:**

Транспортное давление: рабочее – 32 бар
Транспортное давление: толчковое – 35 бар
Расход Q: минимальный - 657 л/мин.
Расход Q: максимальный - 1030 л/мин.

4. **Конструктивные особенности:**

- **Монтажные отверстия:** 6
- **Способ крепления:** с помощью болтов
- **Наличие охлаждающих или смазочных отверстий:** да

5. **Гарантия:** Гарантийный срок: 12 месяцев

6. **Применение:** Шкивы используются в поршневом насосе LPV 5-1/2" *10"

Модель в чертеже AA40

LPV-5½"x10"

3 Belt gear - Ременная передача

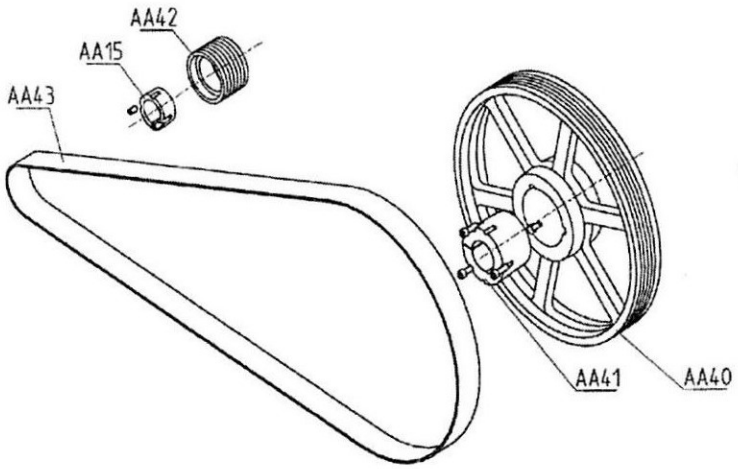

V-shaped belt/ клиновидный ре

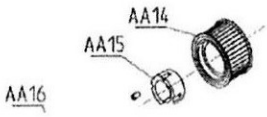

Приложение 2

Наименование товара: Шкив: двигателя, WF 20L 160, для клиновидного ремня Sigma, LPV 5-1/2" *10", поз.AA42 p/n 17 122 082… (190-07066)

Код ЕНС ТРУ: 281331.00.000129

Заказчик: АО «Каражанбасмунай»

Техническая спецификация:

1. Назначение: Шкив предназначен для передачи мощности от двигателя WF 20L 160 на клиновидный ремень Sigma, обеспечивая эффективное вращение и работу механизма, для двигателя центробежного насоса.

2. Основные параметры:

- Модель шкива: LPV 5-1/2" *10"
- Расчетный диаметр: 50-4000 мм
- Ход: 250
- Число оборотов: промежуточного вала 212/296
- Число оборотов кривошип.вала 45/70
- Транспортное давление: рабочее – 32 бар
- Транспортное давление: толчковое – 35 бар
- Расход Q: минимальный - 657 л/мин.
- Расход Q: максимальный - 1030 л/мин.
-

3. Условия эксплуатации:

Транспортное давление: рабочее – 32 бар
Транспортное давление: толчковое – 35 бар
Расход Q: минимальный - 657 л/мин.
Расход Q: максимальный - 1030 л/мин.

4. Конструктивные особенности:

- **Монтажные отверстия:** без отверстия
- **Способ крепления:** на шпонке
- **Наличие охлаждающих или смазочных отверстий:** да

5. Гарантия: Гарантийный срок: 12 месяцев

6. Применение: Шкивы используются в поршневом насосе LPV 5-1/2" *10"

Модель в чертеже AA42

LPV-5½"x10"

3 Belt gear - Ременная передача

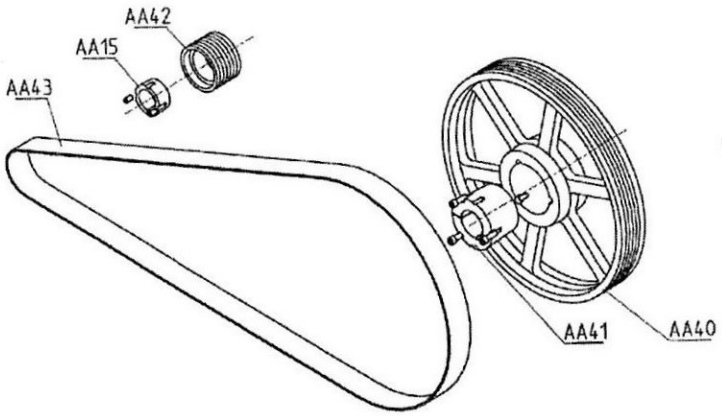

V-shaped belt/ клиновидный ре

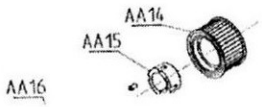

Приложение 3

Наименование товара: Насос: зубчатый в сборе №50, (p/n 602 223 14 0….~Pump: Gear, Assemblage #50, p/n 602 22314 0 …. (260-00208)

Код ЕНС ТРУ: 241071.000.000035

Заказчик: АО «Каражанбасмунай»

Техническая спецификация:

1. Назначение: Зубчатый насос предназначен для перекачивания жидкостей с минимальными потерями и высокой эффективностью, общего применения, шестеренный, подача до 20 м3/ч

2. Основные параметры:

- Модель насоса: Зубчатый насос в сборе №50
- Номер детали (p/n): 602 223 14 0
- Идентификационный номер: 260-00208
- Тип насоса: Зубчатый (положительный)
- Производительность: до 20 м3/ч
- Расчетный диаметр: 50-4000 мм
- Ход: 250
- Число оборотов: промежуточного вала 212/296
- Число оборотов кривошип.вала 45/70
- Транспортное давление: рабочее – 32 бар
- Транспортное давление: толчковое – 35 бар
- Расход Q: минимальный - 657 л/мин.
- Расход Q: максимальный - 1030 л/мин.

3. Условия эксплуатации:

- Транспортное давление: рабочее – 32 бар
- Транспортное давление: толчковое – 35 бар
- Расход Q: минимальный - 657 л/мин.
- Расход Q: максимальный - 1030 л/мин

6. Гарантия: Гарантийный срок: 12 месяцев

7. Применение: Насосы применяются в нефтегазовой отрасли.

Модель в чертеже №50

8 Exploded assembly-gear pump - Сборочный чертеж-деталировка - зубчатый насос

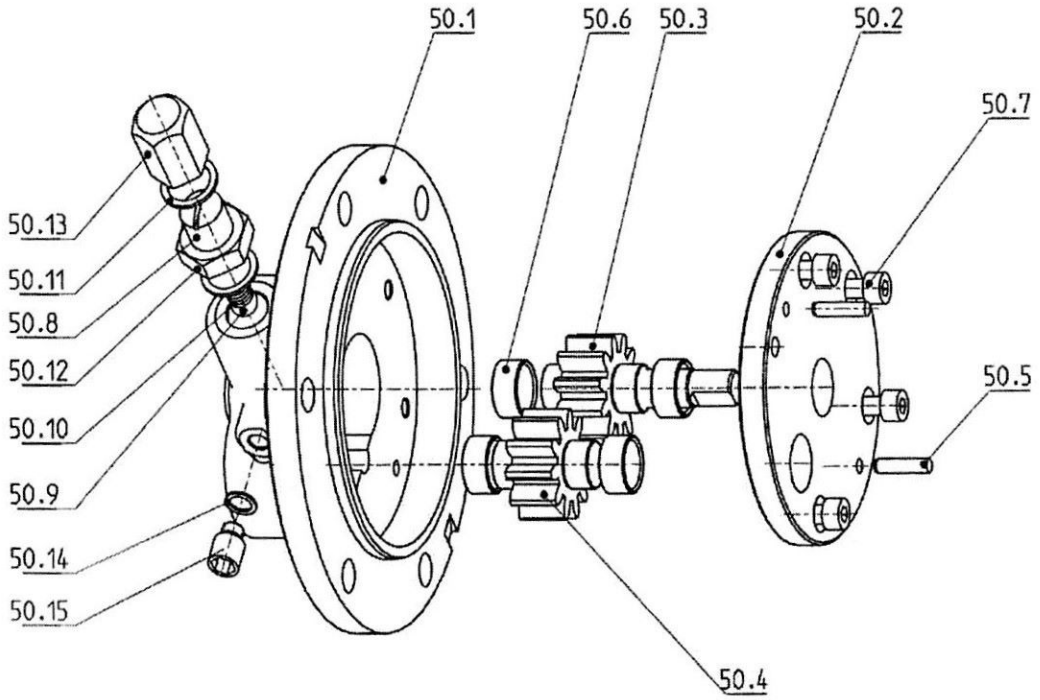

Приложение 4

Наименование товара: «Корпус Sigma» (корпус всасывающего клапана 702222821)

Код ЕНС ТРУ: 281331.000.000252

Заказчик: АО «Каражанбасмунай»

Техническая спецификация:

1.Назначение

Корпус всасывающего клапана предназначен для установки в насосе, обеспечивающих подачу жидкости, с целью предотвращения обратного потока и поддержания необходимого давления.

2. Основные параметры:

- Модель: Корпус Sigma
- Номер детали: 702222821
- Расчетный диаметр: 50-4000 мм
- Ход: 250
- Число оборотов: промежуточного вала 212/296
- Число оборотов кривошип.вала 45/70
- Транспортное давление: рабочее – 32 бар
- Транспортное давление: толчковое – 35 бар
- Расход Q: минимальный - 657 л/мин.
- Расход Q: максимальный - 1030 л/мин.

3. Гарантия: Гарантийный срок: 12 месяцев

4. Применение: Корпус используется в нефтегазовой отрасли

Чертеж корпуса всасывающего клапана

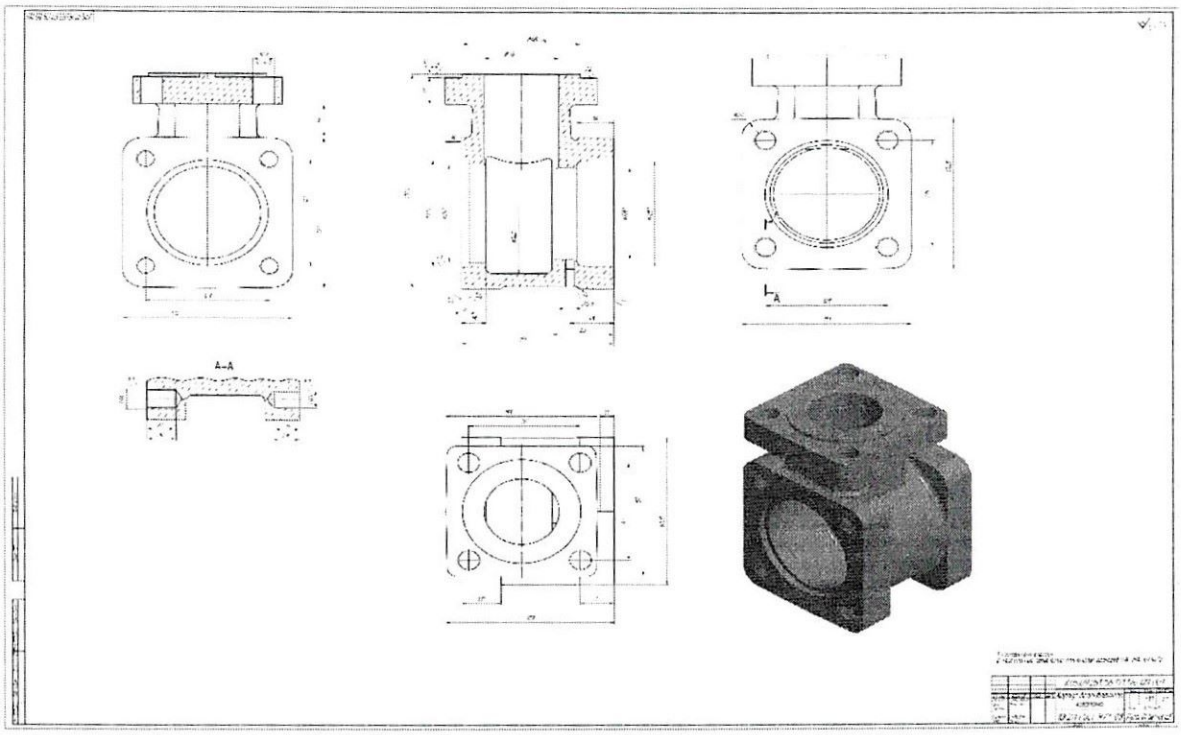

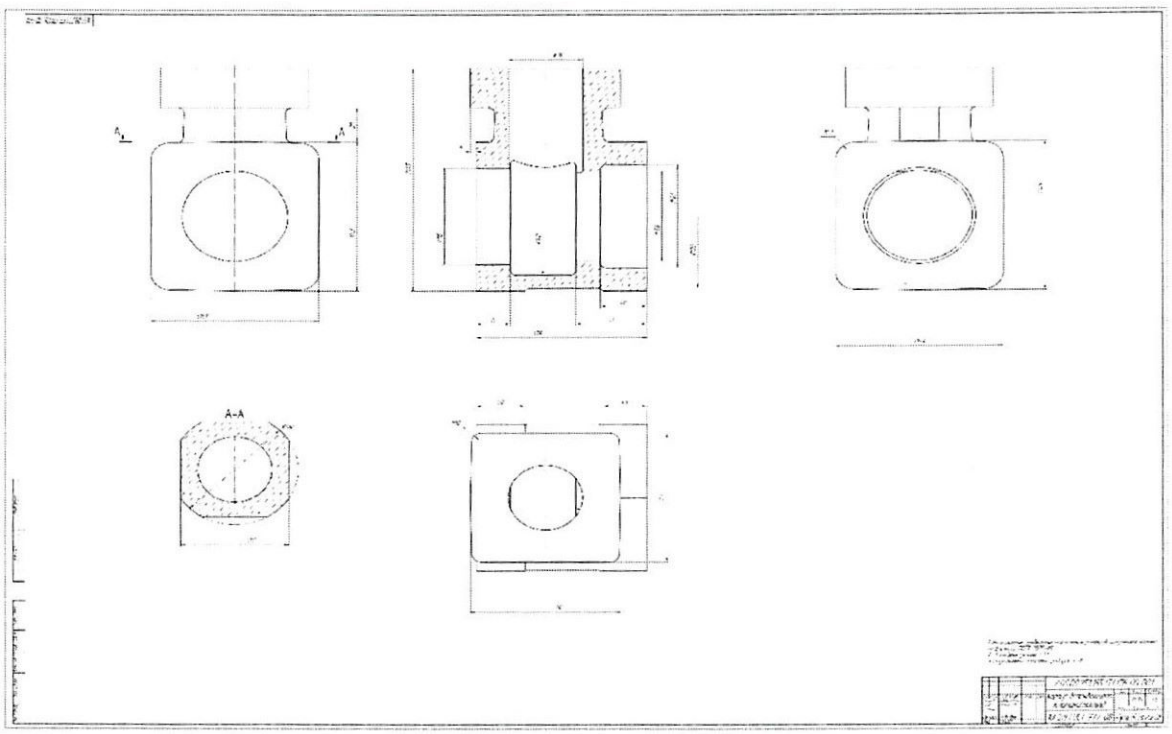

Приложение 5

Наименование товара: «Корпус Sigma»
(корпус гидравлической части левый 701238691)

Код ЕНС ТРУ: 281331.000.000252

Заказчик: АО «Каражанбасмунай»

Техническая спецификация:

1.Назначение

Корпус всасывающего клапана предназначен для установки в насосе, обеспечивающих подачу жидкости, с целью предотвращения обратного потока и поддержания необходимого давления.

2. Основные параметры:

- Модель: Корпус Sigma
- Номер детали: 702222821
- Расчетный диаметр: 50-4000 мм
- Ход: 250
- Число оборотов: промежуточного вала 212/296
- Число оборотов кривошип.вала 45/70
- Транспортное давление: рабочее – 32 бар
- Транспортное давление: толчковое – 35 бар
- Расход Q: минимальный - 657 л/мин.
- Расход Q: максимальный - 1030 л/мин.

3. Гарантия: Гарантийный срок: 12 месяцев

4. Применение: Корпус используется в нефтегазовой отрасли

Чертеж корпуса гидравлической части

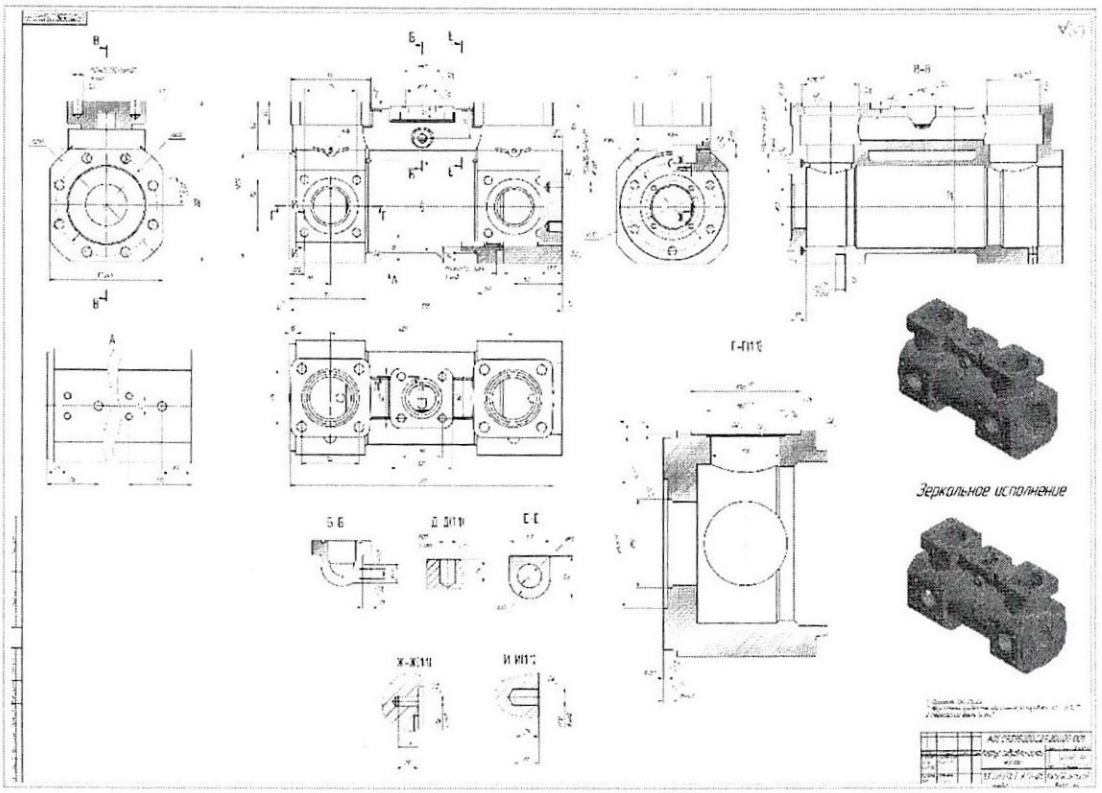

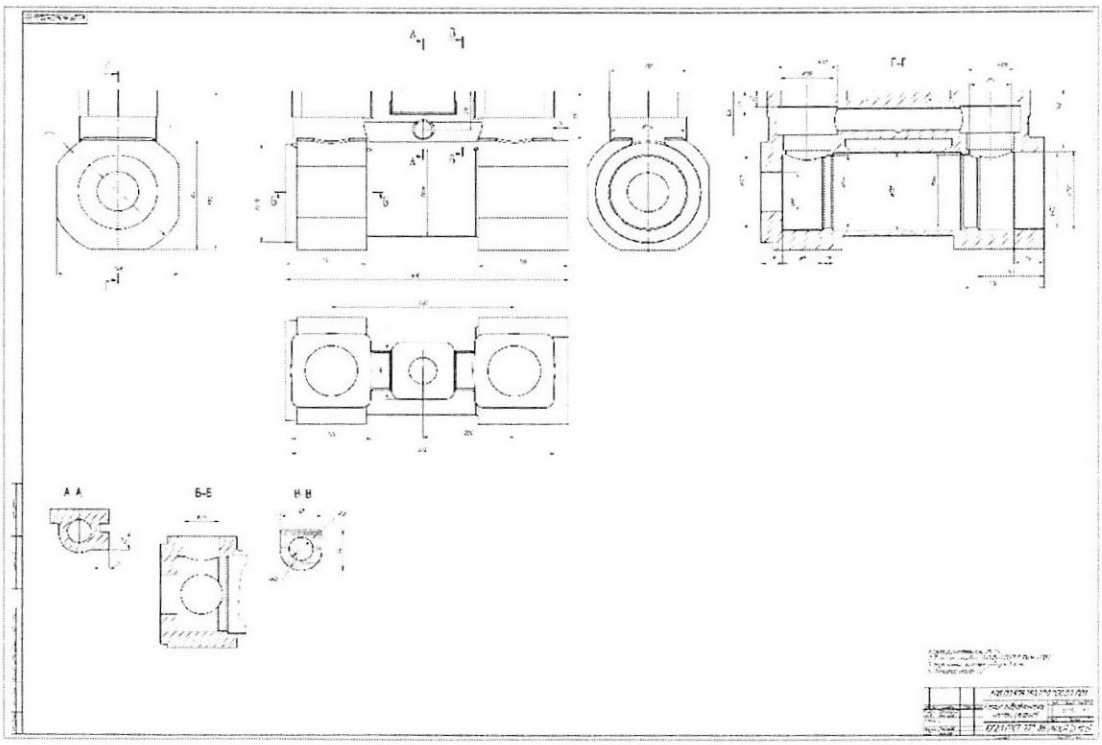

Приложение 6

Наименование товара: «Корпус Sigma»
(корпус гидравлической части правый 701238681)

Заказчик: АО «Каражанбасмунай»

Код ЕНС ТРУ: 281331.000.000252

Техническая спецификация:

1.Назначение:

Корпус всасывающего клапана предназначен для установки в насосе, обеспечивающих подачу жидкости, с целью предотвращения обратного потока и поддержания необходимого давления.

2. Основные параметры:

- Модель: Корпус Sigma
- Номер детали: 702222821
- Расчетный диаметр: 50-4000 мм
- Ход: 250
- Число оборотов: промежуточного вала 212/296
- Число оборотов кривошип.вала 45/70
- Транспортное давление: рабочее – 32 бар
- Транспортное давление: толчковое – 35 бар
- Расход Q: минимальный - 657 л/мин.
- Расход Q: максимальный - 1030 л/мин.

3. Гарантия: Гарантийный срок: 12 месяцев

4. Применение: Корпус используется в нефтегазовой отрасли

Чертеж корпуса гидравлической части

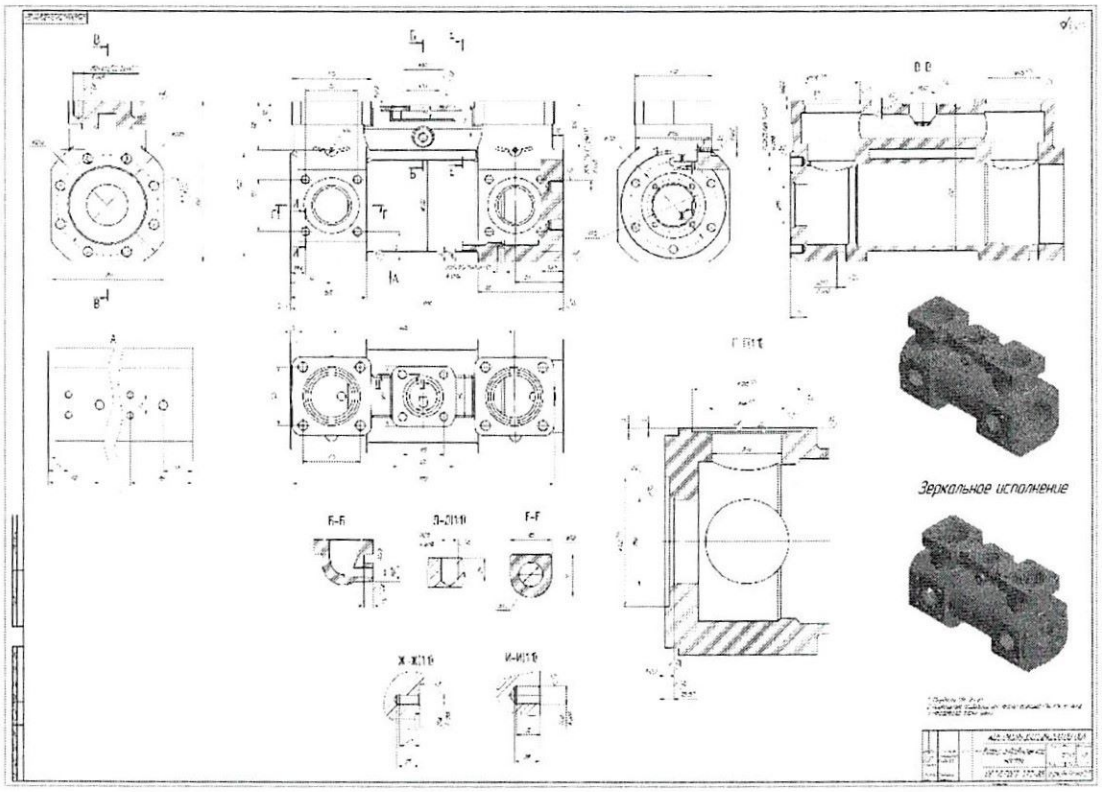

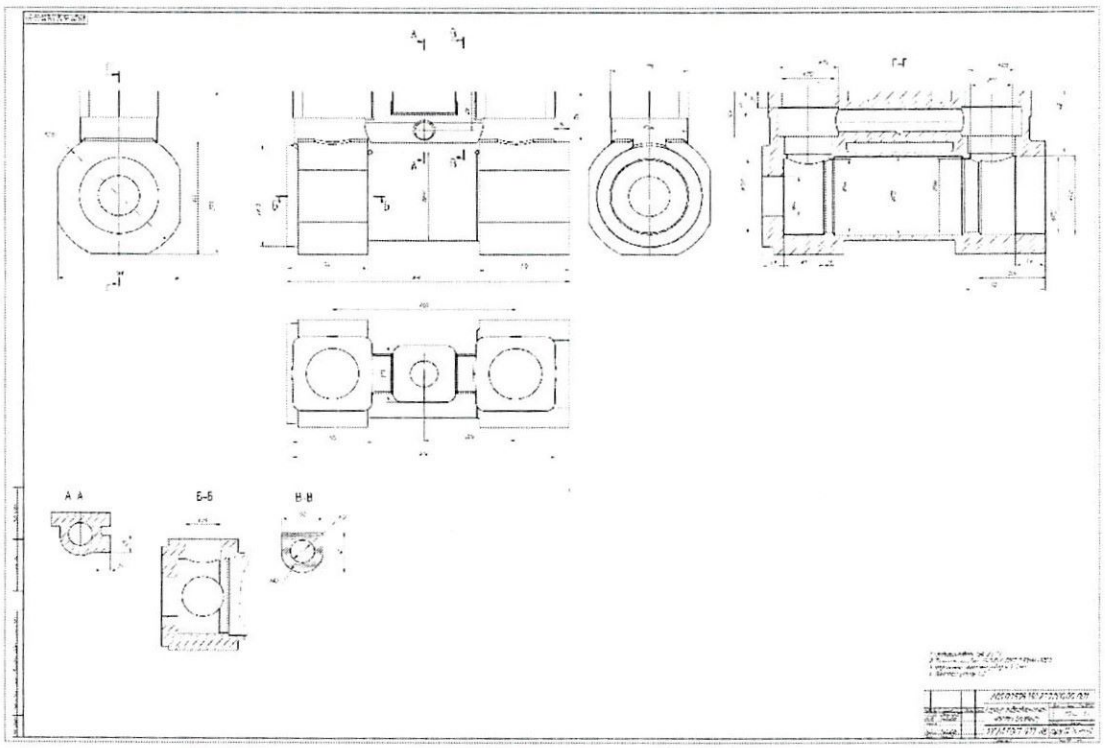

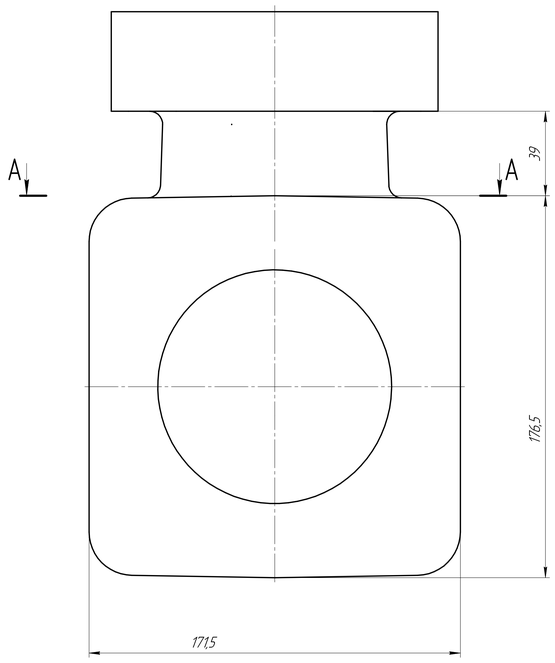

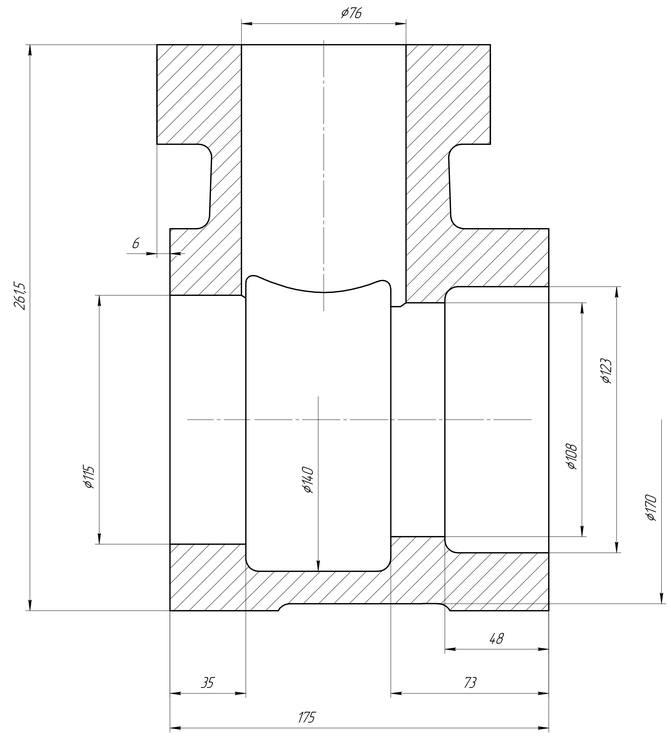

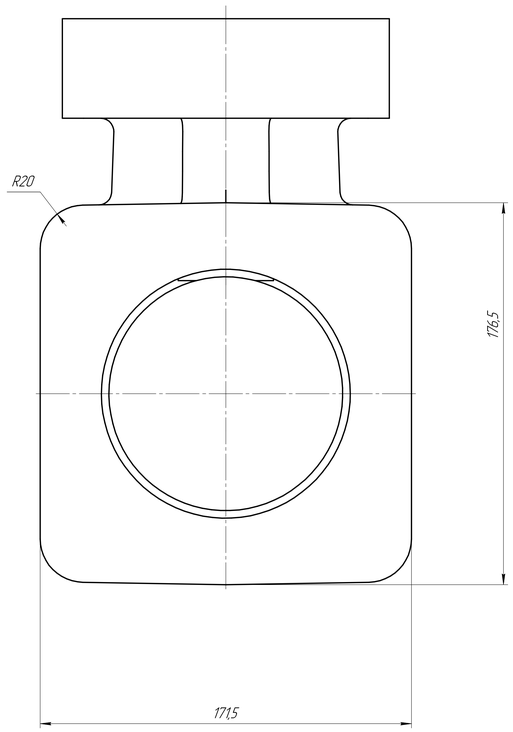

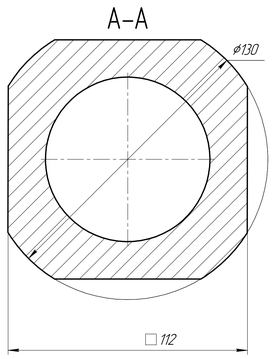

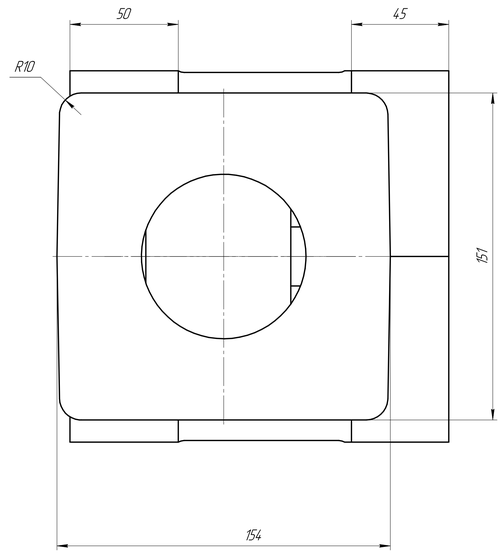

1 Неуказанные предельные отклонения размеров полученных литьем по III классу ГОСТ 2009-85.
2 Литейные уклоны 1..3°
3 Неуказанные литейные радиусы – R6.

						AOS.09.251.155.171.176 00 001	
Изм.	Лист	№ докум.	Подп.	Дата			
Разраб.		Пономарёв			Корпус всасывающего клапана(литье)	Лит.	Масса 21,74	Масштаб 1:1
Пров.		Медведев						
Т.контр.						Лист	Листов 1	
Н.контр.		Медведев			10Г2Л ГОСТ 977-88	Atyrau Oil Service LLP		
Утв.		Геннених						

Копировал Формат А0

Инв. № подл. | Подп. и дата | Взам. инв. № | Инв. № дубл. | Подп. и дата | Справ. №

Перв. примен.

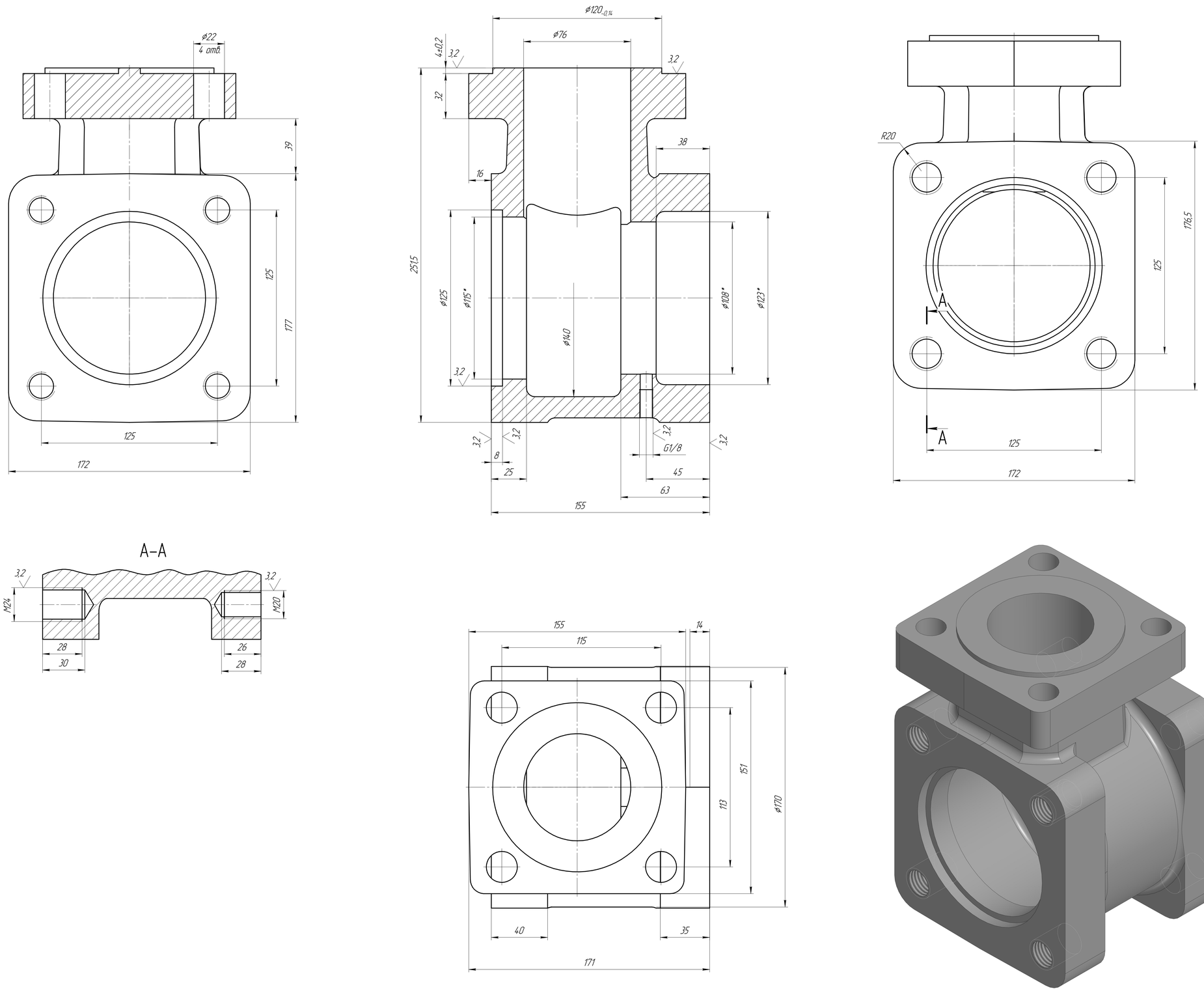

1 Размеры для справок
2 Неуказанные предельные отклонения размеров H14, h14, ±IT14/2

					AOS.09.251.155.171.176 00 001			
Изм.	Лист	№ докум.	Подп.	Дата	Корпус всасывающего клапана	Лит.	Масса	Масштаб
Разраб.		Домарников					21,37	1:1
Пров.		Медведев				Лист	Листов 1	
Т.контр.								
Н.контр.		Медведев			10Г2Л ГОСТ 977-88	Atyrau Oil Service LLP		
Утв.		Гейнрих						

Копировал Формат А0

Перв. примен. | Справ. № | Подп. и дата | Взам. инв. № | Инв. № дубл. | Подп. и дата | Инв. № подл.

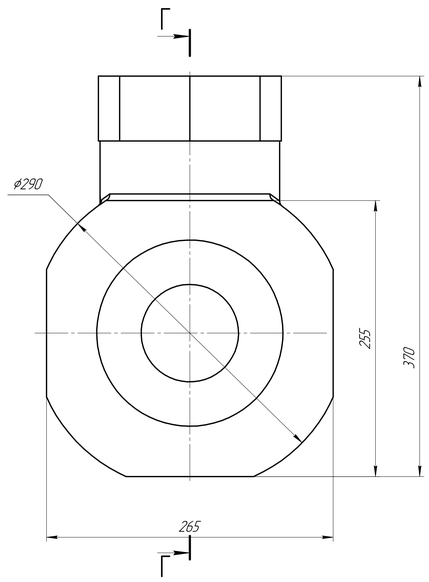

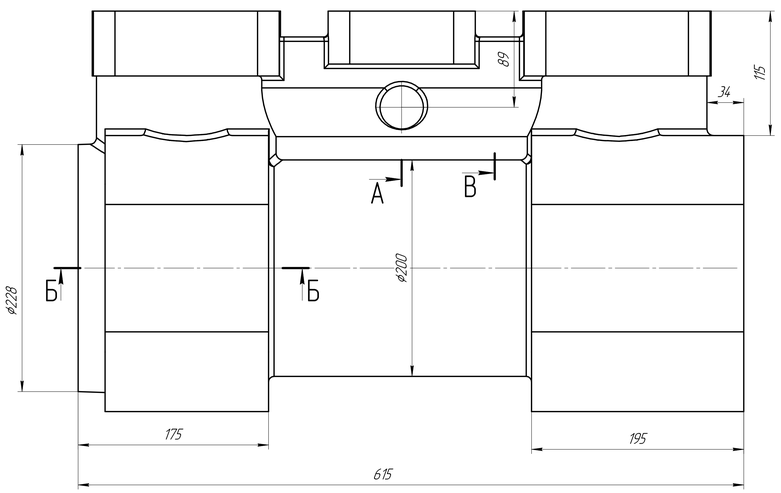

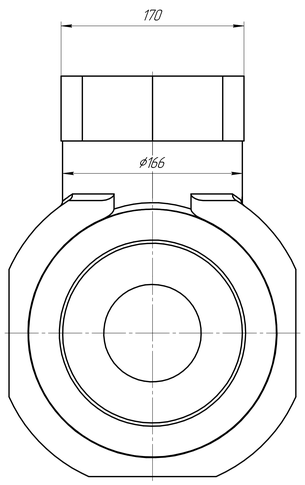

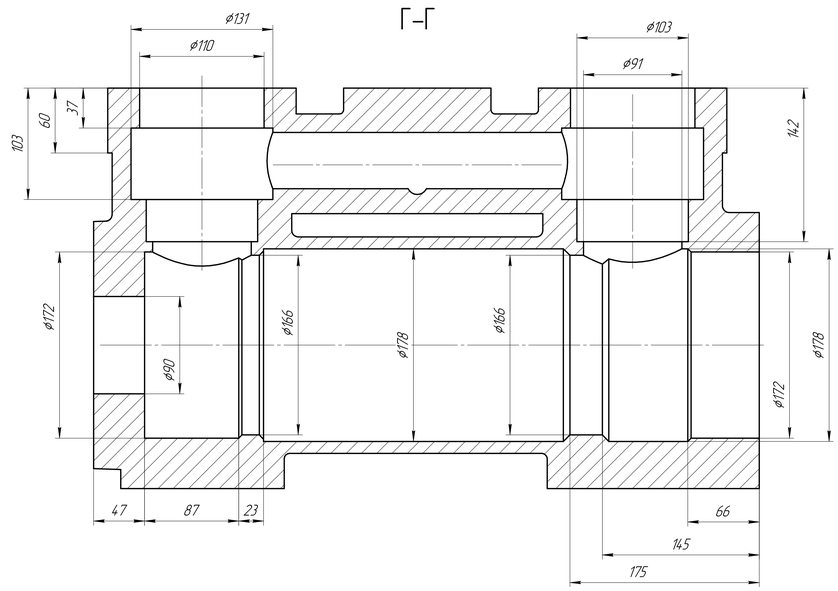

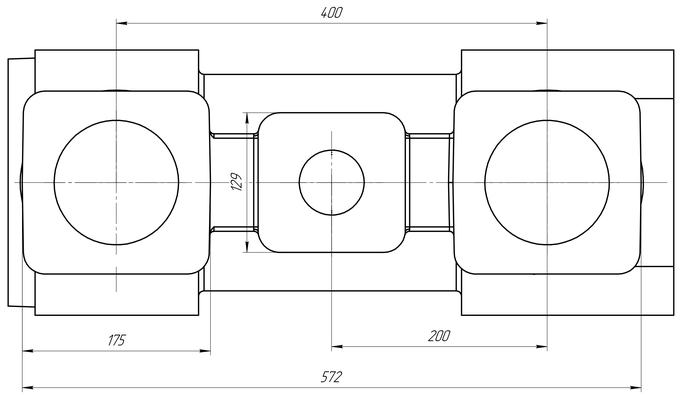

А–А

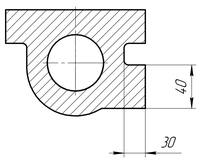

Б–Б

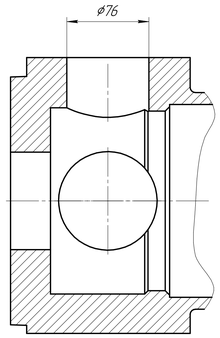

В–В

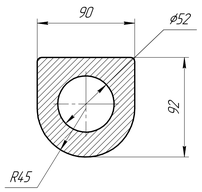

1 Стабилизировать HRC 20..23
2 Точность отливки 11-0-0-11 ГОСТ Р 53464-2009.
3 Неуказанные литейные радиусы 3..6 мм.
4 Литейные уклоны 1..3°

							A0S.09.595.350.229.200.00 001	
Изм.	Лист	№ докум.	Подп.	Дата				
Разраб.		Доморыжов			Корпус гидравлической части (литье)	Лит.	Масса	Масштаб
Пров.		Медведев					127,56	1:2
Т.контр.						Лист	Листов 1	
Н.контр.		Медведев			10Г2Л ГОСТ 977-88	Atyrau Oil Service LLP		
Утв.		Генрих						

Копировал Формат А0

Перв. примен.
Справ. №
Подп. и дата
Инв. № подл. | Взам. инв. № | Инв. № дубл. | Подп. и дата

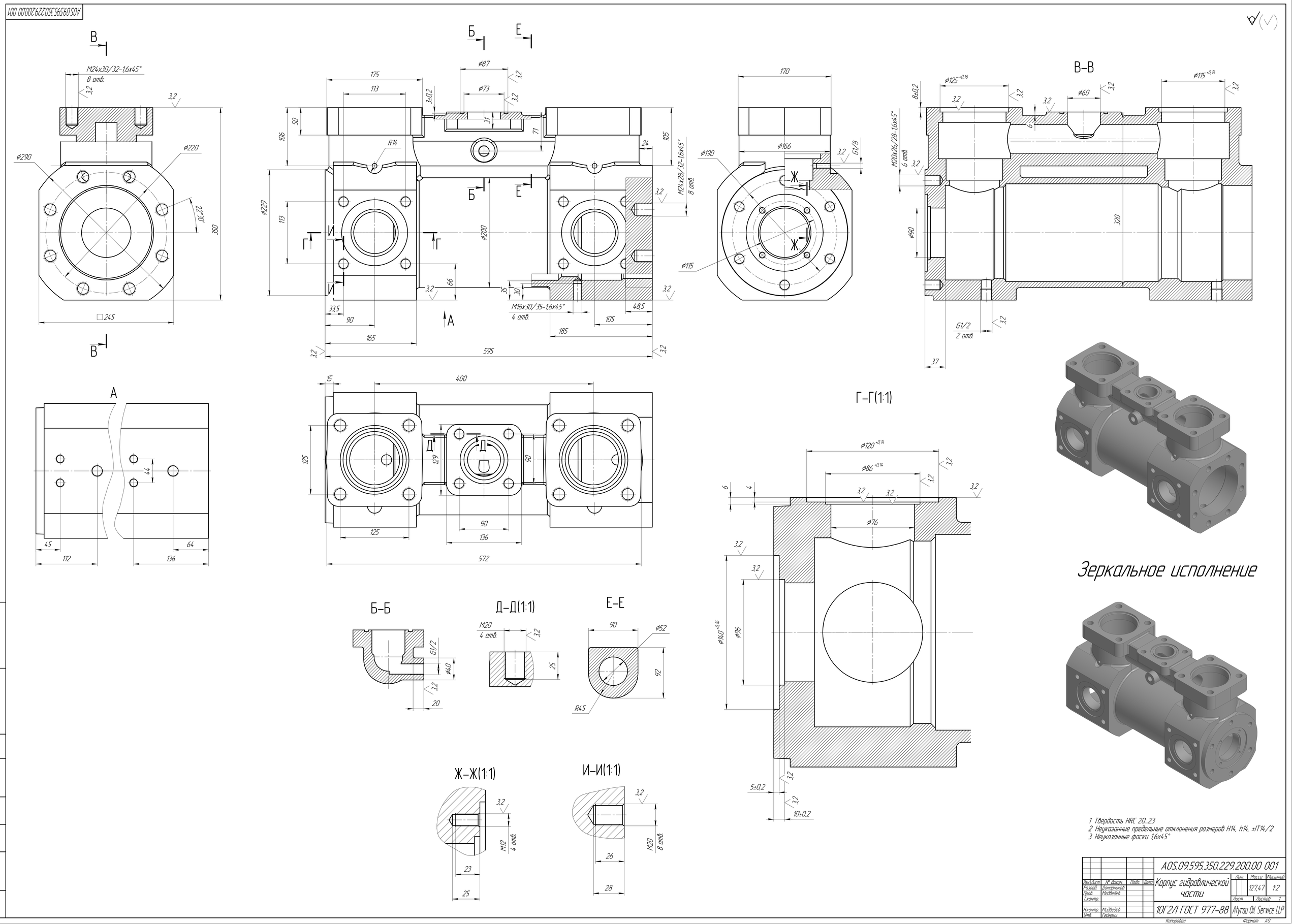

В–В
Б–Б
Д–Д(1:1)
Е–Е
Ж–Ж(1:1)
И–И(1:1)
Г–Г(1:1)
Зеркальное исполнение
1 Твёрдость HRC 20...23
2 Неуказанные предельные отклонения размеров H14, h14, ±IT14/2
3 Неуказанные фаски 1,6x45°
AOS.09.595.350.229.200.00 001
Корпус гидравлической части
Лит.
Масса
Масштаб
127,47
1:2
Лист
Листов 1
10Г2Л ГОСТ 977-88
Atyrau Oil Service LLP
Копировал
Формат А0