ТЕХНИЧЕСКАЯ СПЕЦИФИКАЦИЯ

Железнодорожный болт стыковой М22х135 в сборе, ГОСТ 11530-93

Болт стыковой 22х135 в сборе, шаг резьбы 2.5 мм (болт, гайка, шайба) ГОСТ 11530-93 предназначен для стыковки рельсов между собой. Стыковой болт имеет круглую головку и овальный подголовник, благодаря чему не проворачивается при завинчивании и отвинчивании гаек. Стыковые болты применяются для стыковки ЖД рельсов. Тип рельса Р43, Марка стали 35, 40Х, Класс прочности 8,8 и 10,9 Класс точности С

№

Железнодорожный болт стыковой М22х135 в сборе, ГОСТ 11530-93

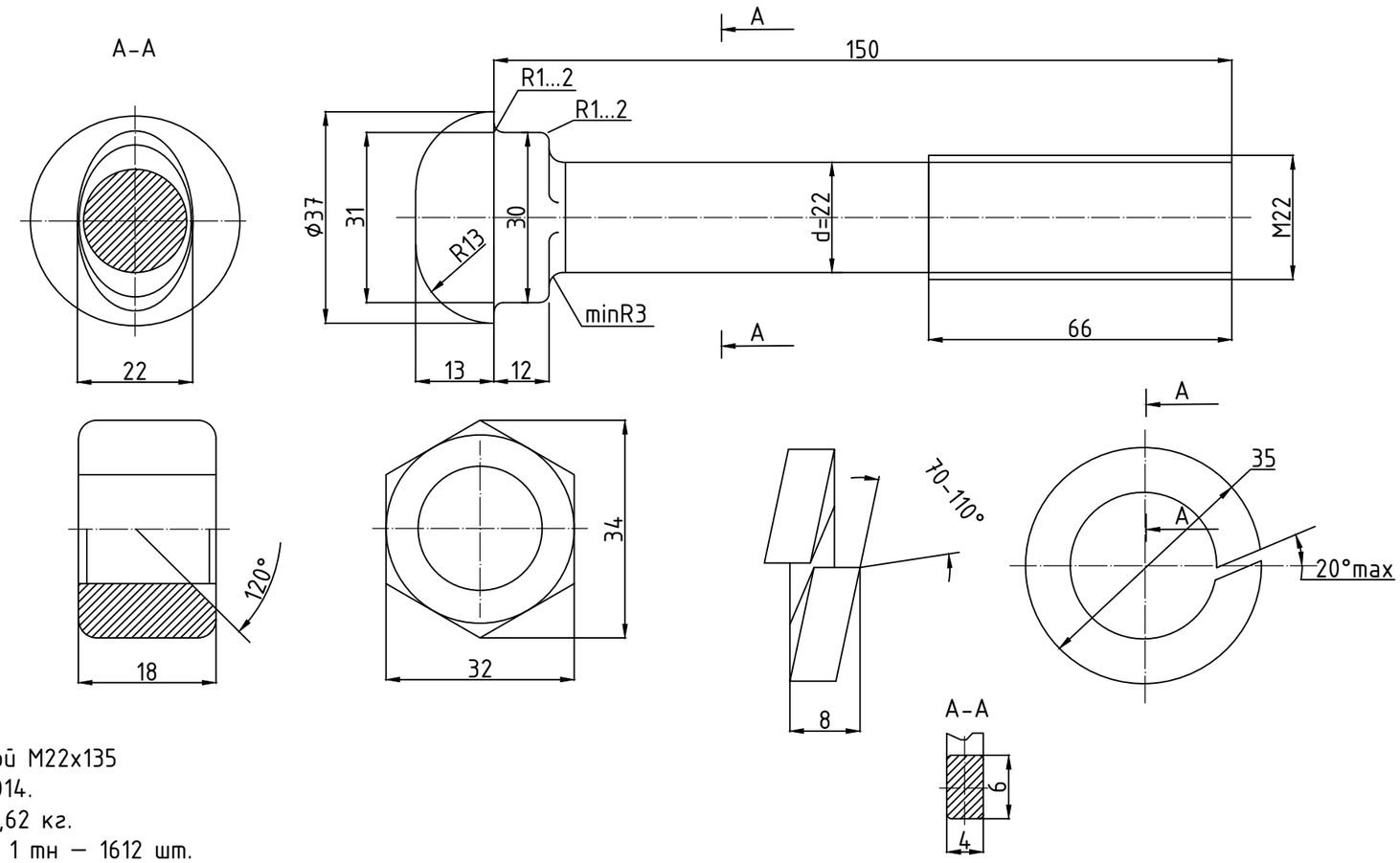

Болт стыковой М22х135
ГОСТ 11530-2014.
Вес 1 шт – 0,62 кг.
Количество в 1 тн – 1612 шт.
Болт для рельсовых стыков М22х135, в сборе с гайкой и шайбой, ГОСТ 11530-2014.
Используется для состыковки торцов рельс Р-43 и рельс Р-38 между собой при помощи стыковой накладки 1Р-43.

Гайка шестигранная М22 (по ГОСТ 5915-70 или ISO 4032)

Параметр
Резьба М22 × 2,5
Ширина "под ключ" (S) 32 мм
Наружный диаметр (в среднем) около 33–34 мм
Высота гайки (m) 18 мм

Шайба пружинная (гровер) для М22 (по ГОСТ 6402-70 или ISO 7089/7090):
Наружный диаметр: 35 мм
Внутренний диаметр: 22,5 мм
Толщина: 4 мм

Иногда для болтов М22 применяют усиленные гроверы – у них наружный диаметр может быть до 37–39 мм, если требуется большая площадь контакта или высокая упругая сила.

Изм.	Кол. уч.	Лист	№ док	Подп.	Дата			
ГИП						Железнодорожный болт стыковой М22х135 в сборе, ГОСТ 11530-93	Стадия	Лист	Листов
Нач. отд.									
Исполн.									
Н. контр.									

Согласовано

Взам. инв. №

Подп. и дата

Инв. № подл.

ФОРМАТ