ПОЛИМЕРНЫЕ ИЗОЛЯТОРЫ ДЛЯ КОНТАКТНОЙ СЕТИ ЭЛЕКТРОФИЦИРОВАННЫХ ЖЕЛЕЗНЫХ ДОРОГ

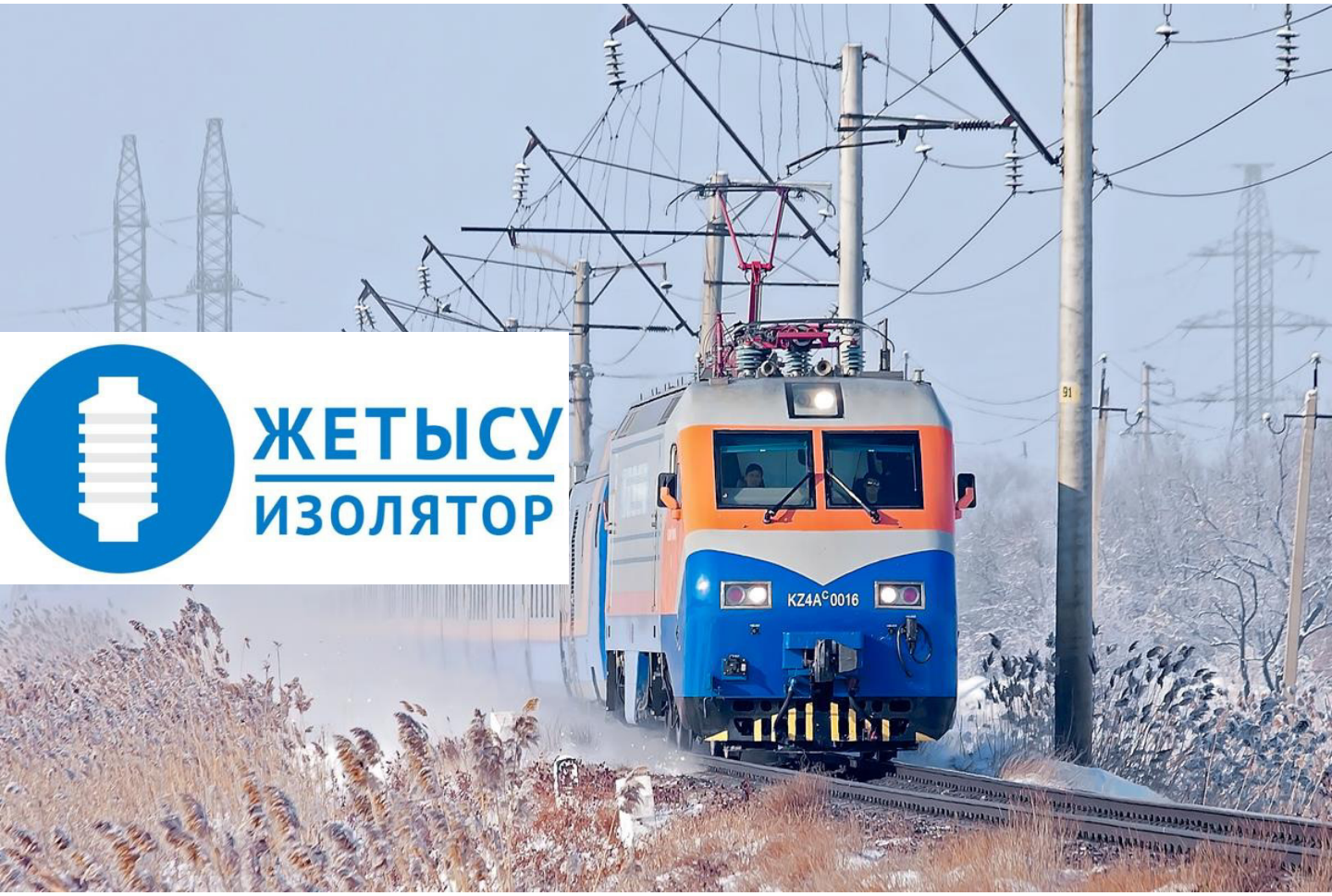

www.insulator.kz / РАЗДЕЛ 1

СОДЕРЖАНИЕ

РАЗДЕЛ 1: ПОЛИМЕРНЫЕ ЖЕЛЕЗНОДОРОЖНЫЕ ИЗОЛЯТОРЫ

1-1. Полимерные консольные железнодорожные изоляторы:

Полимерные консольные железнодорожные изоляторы ЖИ-КСП-70-25-600 УХЛ1 4
Полимерные консольные железнодорожные изоляторы ЖИ-КСП-70-25-950 УХЛ1 5
Полимерные консольные железнодорожные изоляторы ЖИ-КСП-70-25-1100 УХЛ1 6
Полимерные консольные железнодорожные изоляторы ЖИ-КСП-70-25-1250 УХЛ1 7
Полимерные консольные железнодорожные изоляторы ЖИ-КСП-70-25-1400 УХЛ1 8
Полимерные консольные железнодорожные изоляторы ЖИ-КСП-70-25-1500 УХЛ1 9
Полимерные консольные железнодорожные изоляторы ЖИ-КСП-120-25-600 УХЛ1 11
Полимерные консольные железнодорожные изоляторы ЖИ-КСП-120-25-950 УХЛ1 12
Полимерные консольные железнодорожные изоляторы ЖИ-КСП-120-25-1100 УХЛ1 13
Полимерные консольные железнодорожные изоляторы ЖИ-КСП-120-25-1250 УХЛ1 14
Полимерные консольные железнодорожные изоляторы ЖИ-КСП-120-25-1400 УХЛ1 15
Полимерные консольные железнодорожные изоляторы ЖИ-КСП-120-25-1500 УХЛ1 16

1-2. Полимерные фиксаторные железнодорожные изоляторы:

Полимерные фиксаторные железнодорожные изоляторы ЖИ-ФСП-70-25-600 УХЛ1 18
Полимерные фиксаторные железнодорожные изоляторы ЖИ-ФСП-70-25-950 УХЛ1 19
Полимерные фиксаторные железнодорожные изоляторы ЖИ-ФСП-70-25-1100 УХЛ1 20
Полимерные фиксаторные железнодорожные изоляторы ЖИ-ФСП-70-25-1250 УХЛ1 21
Полимерные фиксаторные железнодорожные изоляторы ЖИ-ФСП-70-25-1400 УХЛ1 22
Полимерные фиксаторные железнодорожные изоляторы ЖИ-ФСП-70-25-1500 УХЛ1 23
Полимерные фиксаторные железнодорожные изоляторы ЖИ-ФСП-120-25-600 УХЛ1 25
Полимерные фиксаторные железнодорожные изоляторы ЖИ-ФСП-120-25-950 УХЛ1 26
Полимерные фиксаторные железнодорожные изоляторы ЖИ-ФСП-120-25-1100 УХЛ1 27
Полимерные фиксаторные железнодорожные изоляторы ЖИ-ФСП-120-25-1250 УХЛ1 28
Полимерные фиксаторные железнодорожные изоляторы ЖИ-ФСП-120-25-1400 УХЛ1 29
Полимерные фиксаторные железнодорожные изоляторы ЖИ-ФСП-120-25-1500 УХЛ1 30

1-3. Полимерные подвесные железнодорожные изоляторы:

Полимерные подвесные железнодорожные изоляторы ЖИ-ПСП-70-25-600 УХЛ1 32
Полимерные подвесные железнодорожные изоляторы ЖИ-ПСП-70-25-950 УХЛ1 33
Полимерные подвесные железнодорожные изоляторы ЖИ-ПСП-70-25-1100 УХЛ1 34
Полимерные подвесные железнодорожные изоляторы ЖИ-ПСП-120-25-600 УХЛ1 36
Полимерные подвесные железнодорожные изоляторы ЖИ-ПСП-120-25-950 УХЛ1 37
Полимерные подвесные железнодорожные изоляторы ЖИ-ПСП-120-25-1100 УХЛ1 38

1-4. Полимерные натяжные железнодорожные изоляторы:

Полимерные натяжные железнодорожные изоляторы ЖИ-НСП-70-25-600 УХЛ1 40
Полимерные натяжные железнодорожные изоляторы ЖИ-НСП-70-25-950 УХЛ1 41
Полимерные натяжные железнодорожные изоляторы ЖИ-НСП-70-25-1100 УХЛ1 42
Полимерные натяжные железнодорожные изоляторы ЖИ-НСП-120-25-600 УХЛ1 44
Полимерные натяжные железнодорожные изоляторы ЖИ-НСП-120-25-950 УХЛ1 45
Полимерные натяжные железнодорожные изоляторы ЖИ-НСП-120-25-1100 УХЛ1 46

ПОЛИМЕРНЫЕ ЖЕЛЕЗНОДОРОЖНЫЕ КОНСОЛЬНЫЕ ИЗОЛЯТОРЫ

механическая разрушающая сила при растяжении 70кН

insulator.kz / **РАЗДЕЛ 1-1а**

ЖИ-КСП-70-25-600 УХЛ1 (типа КСПКр-70/25-0,6 УХЛ1)

Консольные полимерные изоляторы для контактной сети железных дорог

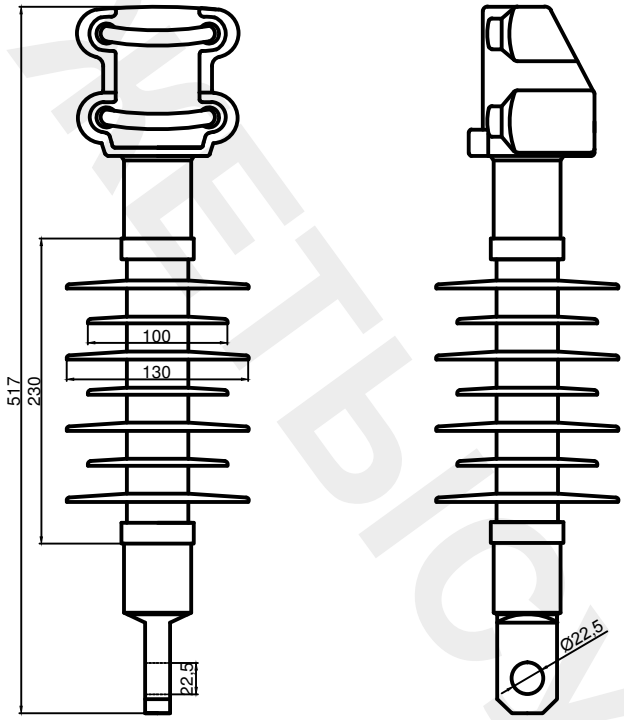

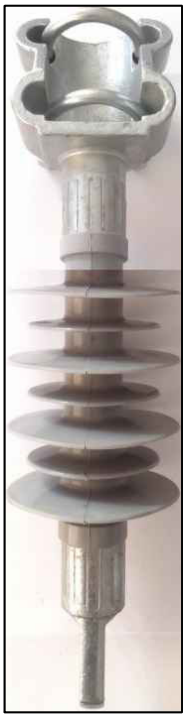

ТЕХНИЧЕСКИЕ ХАРАКТЕРИСТИКИ:

Номинальное напряжение, кВ	*25*
Наибольшее рабочее напряжение, кВ	*27,5*
Длина пути утечки электрического тока, мм	*600*
Механическая разрушающая сила при растяжении, кН	*70*
Разрушающий изгибающий момент, кНм	*8*
Климатическое исполнение и категория размещения по ГОСТ 15150	*УХЛ1*
Выдерживаемое напряжение промышленной частоты в сухом состоянии, кВ	*145*
Выдерживаемое напряжение промышленной частоты под дождем, кВ:	
- в горизонтальном положении	*125*
- в вертикальном положении	*70*
Выдерживаемое напряжение промышленной частоты загрязненного и увлажненного изолятора, кВ	*40*
Выдерживаемое напряжение грозовых импульсов, кВ	*240*
Степень загрязнения атмосферы по ГОСТ 28856	*5*
Строительная высота, мм	*517*
Изоляционный промежуток, мм	*230*
Диаметр большого ребра, мм	*130*
Диаметр маленького ребра, мм	*100*
Диаметр грузонесущего стержня, мм	*36*
Вес, кг	*4,5*
Фарфоровый (керамический) аналог	*КСФ-70/25-0,6 УХЛ1*

УСЛОВНЫЕ ОБОЗНАЧЕНИЯ:

***ЖИ -** завод производитель: ТОО "ЖетысуИзолятор"*
***КСП** - марка железнодорожного изолятора*
***70** - механическая разрушающая сила при растяжении, кН*
***25** - номинальное напряжение, кВ*
***600** - длина пути утечки электрического тока, мм*
***УХЛ1** - климатическое исполнение и категория размещения по ГОСТ 15150*

ОБЛАСТЬ ПРИМЕНЕНИЯ:

Консольные полимерные изоляторы применяются для изоляции и крепления устройств контактной сети железных дорог переменного тока напряжением 25 кВ, частотой до 100 Гц и постоянного тока напряжением 3 кВ в атмосфере с различной степенью загрязненности.

Изоляторы изготавливаются в соответствии с ГОСТ Р 55648-13 "Изоляторы для контактной сети железных дорог. Общие технические условия".

Для данных изоляторов характерна высокая стойкость к воздействию атмосферных и промышленных загрязнений, воздействию кислот и щелочей, ультрафиолетовому облучению, трекингу электрической эрозии.

ЖЕТЫСУ ИЗОЛЯТОР

ЖИ-КСП-70-25-950 УХЛ1 *(типа КСПКр-70/25-0,95 УХЛ1)*

Консольные полимерные изоляторы для контактной сети железных дорог

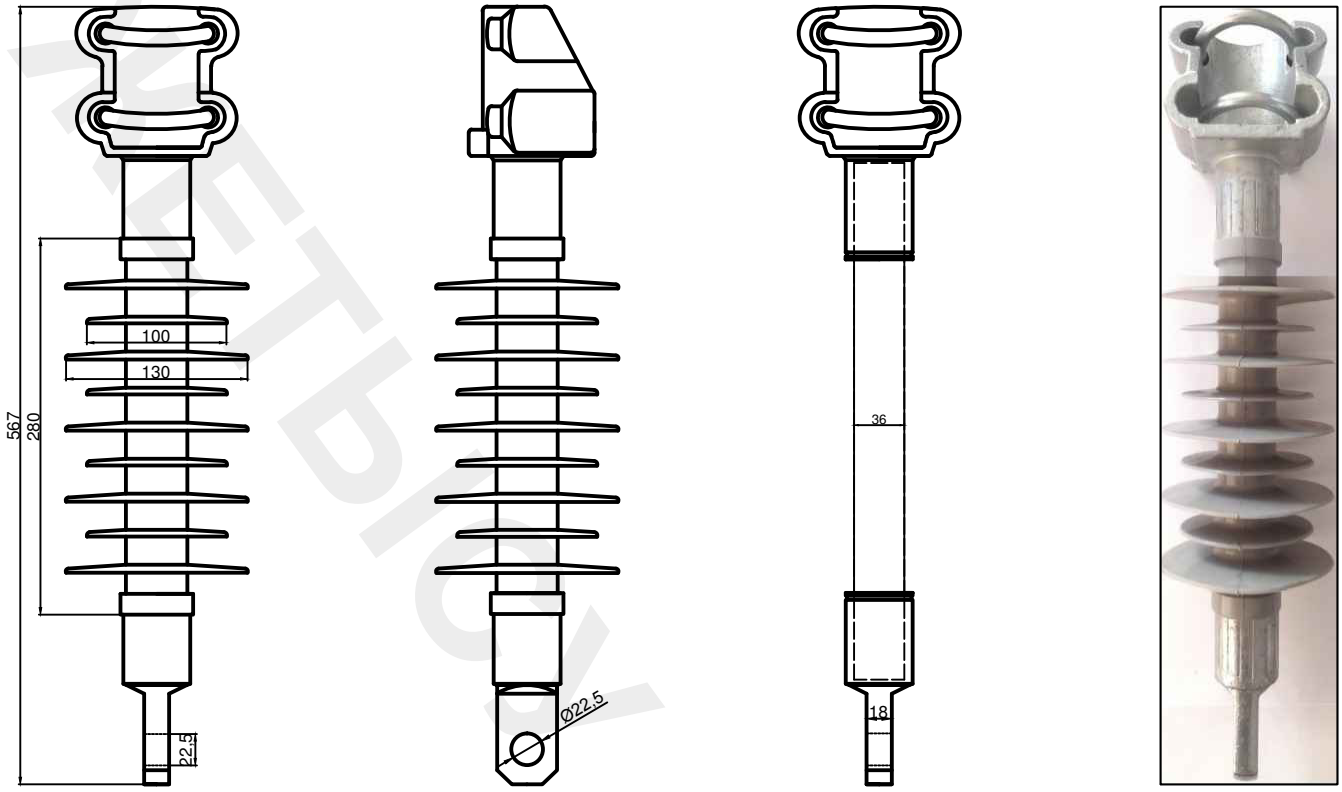

ТЕХНИЧЕСКИЕ ХАРАКТЕРИСТИКИ:

Номинальное напряжение, кВ	*25*
Наибольшее рабочее напряжение, кВ	*27,5*
Длина пути утечки электрического тока, мм	*950*
Механическая разрушающая сила при растяжении, кН	*70*
Разрушающий изгибающий момент, кНм	*8*
Климатическое исполнение и категория размещения по ГОСТ 15150	*УХЛ1*
Выдерживаемое напряжение промышленной частоты в сухом состоянии, кВ	*145*
Выдерживаемое напряжение промышленной частоты под дождем, кВ:	
- в горизонтальном положении	*125*
- в вертикальном положении	*70*
Выдерживаемое напряжение промышленной частоты загрязненного и увлажненного изолятора, кВ	*40*
Выдерживаемое напряжение грозовых импульсов, кВ	*240*
Степень загрязнения атмосферы по ГОСТ 28856	*5*
Строительная высота, мм	*567*
Изоляционный промежуток, мм	*280*
Диаметр большого ребра, мм	*130*
Диаметр маленького ребра, мм	*100*
Диаметр грузонесущего стержня, мм	*36*
Вес, кг	*5*
Фарфоровый (керамический) аналог	*КСФ-70/25-0,95 УХЛ1*

УСЛОВНЫЕ ОБОЗНАЧЕНИЯ:

ЖИ - *завод производитель: ТОО "ЖетысуИзолятор"*
КСП *- марка железнодорожного изолятора*
70 *- механическая разрушающая сила при растяжении, кН*
25 *- номинальное напряжение, кВ*
950 *- длина пути утечки электрического тока, мм*
УХЛ1 *- климатическое исполнение и категория размещения по ГОСТ 15150*

ОБЛАСТЬ ПРИМЕНЕНИЯ:

Консольные полимерные изоляторы применяются для изоляции и крепления устройств контактной сети железных дорог переменного тока напряжением 25 кВ, частотой до 100 Гц и постоянного тока напряжением 3 кВ в атмосфере с различной степенью загрязненности.

Изоляторы изготавливаются в соответствии с ГОСТ Р 55648-13 "Изоляторы для контактной сети железных дорог. Общие технические условия".

Для данных изоляторов характерна высокая стойкость к воздействию атмосферных и промышленных загрязнений, воздействию кислот и щелочей, ультрафиолетовому облучению, трекингу электрической эрозии.

ЖЕТЫСУ ИЗОЛЯТОР

ЖИ-КСП-70-25-1100 УХЛ1 *(типа КСПКр-70/25-1,1 УХЛ1)*

Консольные полимерные изоляторы для контактной сети железных дорог

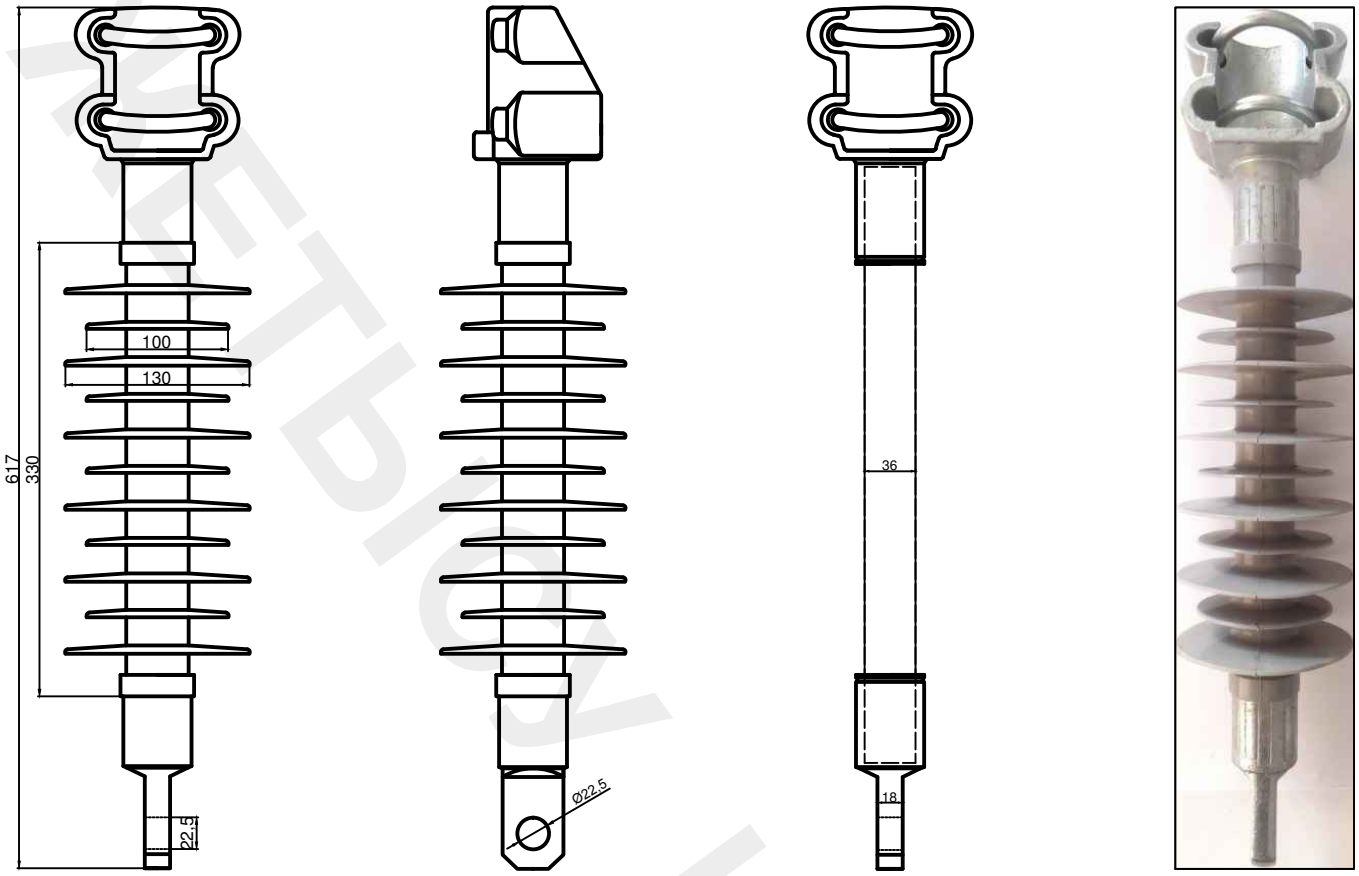

ТЕХНИЧЕСКИЕ ХАРАКТЕРИСТИКИ:

Номинальное напряжение, кВ	*25*
Наибольшее рабочее напряжение, кВ	*27,5*
Длина пути утечки электрического тока, мм	*1100*
Механическая разрушающая сила при растяжении, кН	*70*
Разрушающий изгибающий момент, кНм	*8*
Климатическое исполнение и категория размещения по ГОСТ 15150	*УХЛ1*
Выдерживаемое напряжение промышленной частоты в сухом состоянии, кВ	*145*
Выдерживаемое напряжение промышленной частоты под дождем, кВ:	
- в горизонтальном положении	*125*
- в вертикальном положении	*70*
Выдерживаемое напряжение промышленной частоты загрязненного и увлажненного изолятора, кВ	*40*
Выдерживаемое напряжение грозовых импульсов, кВ	*240*
Степень загрязнения атмосферы по ГОСТ 28856	*5*
Строительная высота, мм	*617*
Изоляционный промежуток, мм	*330*
Диаметр большого ребра, мм	*130*
Диаметр маленького ребра, мм	*100*
Диаметр грузонесущего стержня, мм	*36*
Вес, кг	*5,5*
Фарфоровый (керамический) аналог	*КСФ-70/25-1,1 УХЛ1*

УСЛОВНЫЕ ОБОЗНАЧЕНИЯ:

ЖИ - *завод производитель: ТОО "ЖетысуИзолятор"*
КСП *- марка железнодорожного изолятора*
70 *- механическая разрушающая сила при растяжении, кН*
25 *- номинальное напряжение, кВ*
1100 *- длина пути утечки электрического тока, мм*
УХЛ1 *- климатическое исполнение и категория размещения по ГОСТ 15150*

ОБЛАСТЬ ПРИМЕНЕНИЯ:

Консольные полимерные изоляторы применяются для изоляции и крепления устройств контактной сети железных дорог переменного тока напряжением 25 кВ, частотой до 100 Гц и постоянного тока напряжением 3 кВ в атмосфере с различной степенью загрязненности.

Изоляторы изготавливаются в соответствии с ГОСТ Р 55648-13 "Изоляторы для контактной сети железных дорог. Общие технические условия".

Для данных изоляторов характерна высокая стойкость к воздействию атмосферных и промышленных загрязнений, воздействию кислот и щелочей, ультрафиолетовому облучению, трекингу электрической эрозии.

ЖЕТЫСУ ИЗОЛЯТОР

ЖИ-КСП-70-25-1250 УХЛ1 (типа КСПКр-70/25-1,25 УХЛ1)

Консольные полимерные изоляторы для контактной сети железных дорог

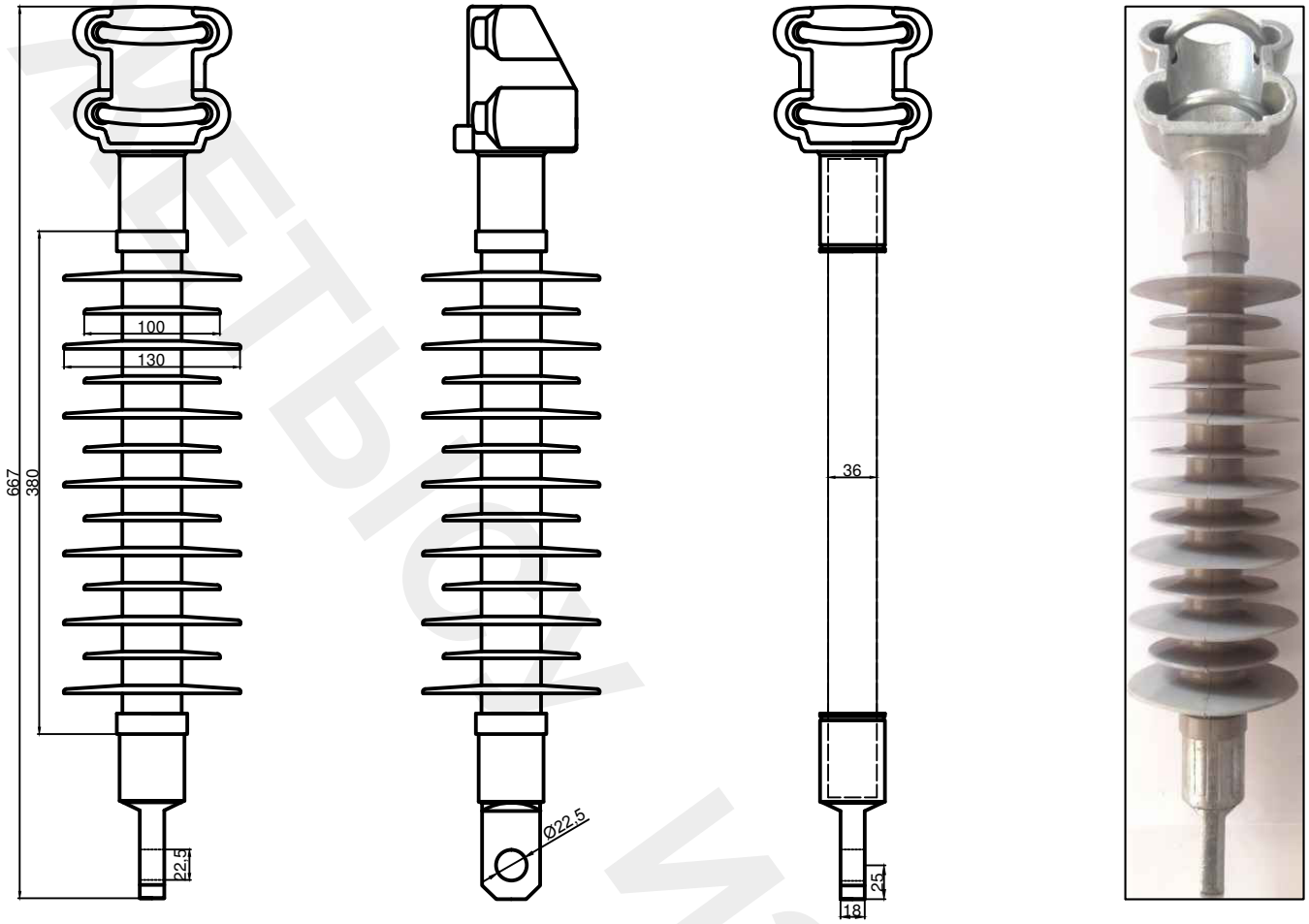

ТЕХНИЧЕСКИЕ ХАРАКТЕРИСТИКИ:

Номинальное напряжение, кВ	*25*
Наибольшее рабочее напряжение, кВ	*27,5*
Длина пути утечки электрического тока, мм	*1250*
Механическая разрушающая сила при растяжении, кН	*70*
Разрушающий изгибающий момент, кНм	*8*
Климатическое исполнение и категория размещения по ГОСТ 15150	*УХЛ1*
Выдерживаемое напряжение промышленной частоты в сухом состоянии, кВ	*145*
Выдерживаемое напряжение промышленной частоты под дождем, кВ:	
- в горизонтальном положении	*125*
- в вертикальном положении	*70*
Выдерживаемое напряжение промышленной частоты загрязненного и увлажненного изолятора, кВ	*40*
Выдерживаемое напряжение грозовых импульсов, кВ	*240*
Степень загрязнения атмосферы по ГОСТ 28856	*5*
Строительная высота, мм	*667*
Изоляционный промежуток, мм	*380*
Диаметр большого ребра, мм	*130*
Диаметр маленького ребра, мм	*100*
Диаметр грузонесущего стержня, мм	*36*
Вес, кг	*6*
Фарфоровый (керамический) аналог	*КСФ-70/25-1,25 УХЛ1*

УСЛОВНЫЕ ОБОЗНАЧЕНИЯ:

***ЖИ -** завод производитель: ТОО "ЖетысуИзолятор"*
***КСП** - марка железнодорожного изолятора*
***70** - механическая разрушающая сила при растяжении, кН*
***25** - номинальное напряжение, кВ*
***1250** - длина пути утечки электрического тока, мм*
***УХЛ1** - климатическое исполнение и категория размещения по ГОСТ 15150*

ОБЛАСТЬ ПРИМЕНЕНИЯ:

Консольные полимерные изоляторы применяются для изоляции и крепления устройств контактной сети железных дорог переменного тока напряжением 25 кВ, частотой до 100 Гц и постоянного тока напряжением 3 кВ в атмосфере с различной степенью загрязненности.

Изоляторы изготавливаются в соответствии с ГОСТ Р 55648-13 "Изоляторы для контактной сети железных дорог. Общие технические условия".

Для данных изоляторов характерна высокая стойкость к воздействию атмосферных и промышленных загрязнений, воздействию кислот и щелочей, ультрафиолетовому облучению, трекингу электрической эрозии.

ЖЕТЫСУ ИЗОЛЯТОР

ЖИ-КСП-70-25-1400 УХЛ1 (типа КСПКр-70/25-1,4 УХЛ1)

Консольные полимерные изоляторы для контактной сети железных дорог

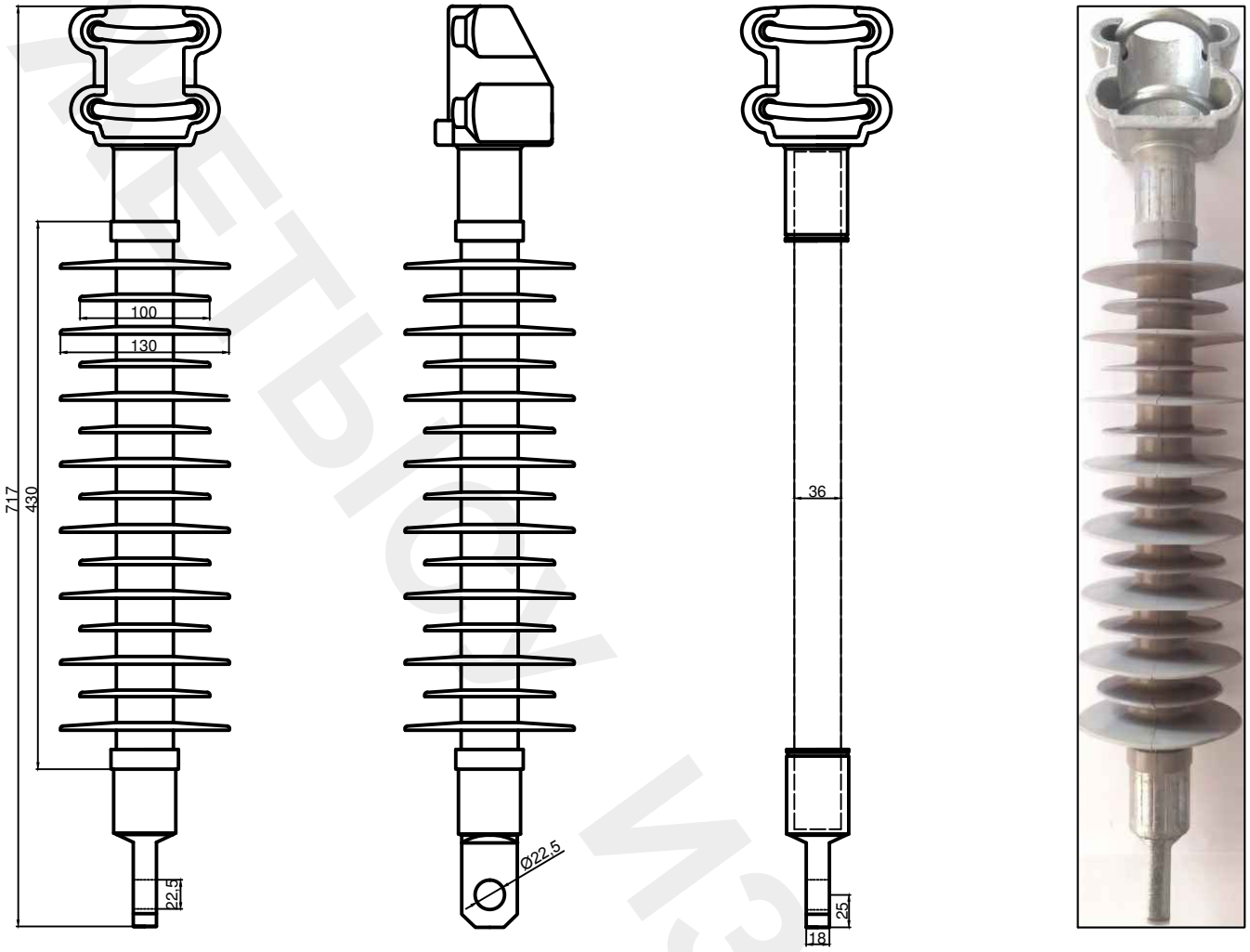

ТЕХНИЧЕСКИЕ ХАРАКТЕРИСТИКИ:

Номинальное напряжение, кВ	*25*
Наибольшее рабочее напряжение, кВ	*27,5*
Длина пути утечки электрического тока, мм	*1400*
Механическая разрушающая сила при растяжении, кН	*70*
Разрушающий изгибающий момент, кНм	*8*
Климатическое исполнение и категория размещения по ГОСТ 15150	*УХЛ1*
Выдерживаемое напряжение промышленной частоты в сухом состоянии, кВ	*145*
Выдерживаемое напряжение промышленной частоты под дождем, кВ:	
- в горизонтальном положении	*125*
- в вертикальном положении	*70*
Выдерживаемое напряжение промышленной частоты загрязненного и увлажненного изолятора, кВ	*40*
Выдерживаемое напряжение грозовых импульсов, кВ	*240*
Степень загрязнения атмосферы по ГОСТ 28856	*5*
Строительная высота, мм	*717*
Изоляционный промежуток, мм	*430*
Диаметр большого ребра, мм	*130*
Диаметр маленького ребра, мм	*100*
Диаметр грузонесущего стержня, мм	*36*
Вес, кг	*6,5*
Фарфоровый (керамический) аналог	*КСФ-70/25-1,4 УХЛ1*

УСЛОВНЫЕ ОБОЗНАЧЕНИЯ:

***ЖИ -** завод производитель: ТОО "ЖетысуИзолятор"*
***КСП** - марка железнодорожного изолятора*
***70** - механическая разрушающая сила при растяжении, кН*
***25** - номинальное напряжение, кВ*
***1400** - длина пути утечки электрического тока, мм*
***УХЛ1** - климатическое исполнение и категория размещения по ГОСТ 15150*

ОБЛАСТЬ ПРИМЕНЕНИЯ:

Консольные полимерные изоляторы применяются для изоляции и крепления устройств контактной сети железных дорог переменного тока напряжением 25 кВ, частотой до 100 Гц и постоянного тока напряжением 3 кВ в атмосфере с различной степенью загрязненности.

Изоляторы изготавливаются в соответствии с ГОСТ Р 55648-13 "Изоляторы для контактной сети железных дорог. Общие технические условия".

Для данных изоляторов характерна высокая стойкость к воздействию атмосферных и промышленных загрязнений, воздействию кислот и щелочей, ультрафиолетовому облучению, трекингу электрической эрозии.

ЖЕТЫСУ ИЗОЛЯТОР

ЖИ-КСП-70-25-1500 УХЛ1 (типа КСПКр-70/25-1,5 УХЛ1)

Консольные полимерные изоляторы для контактной сети железных дорог

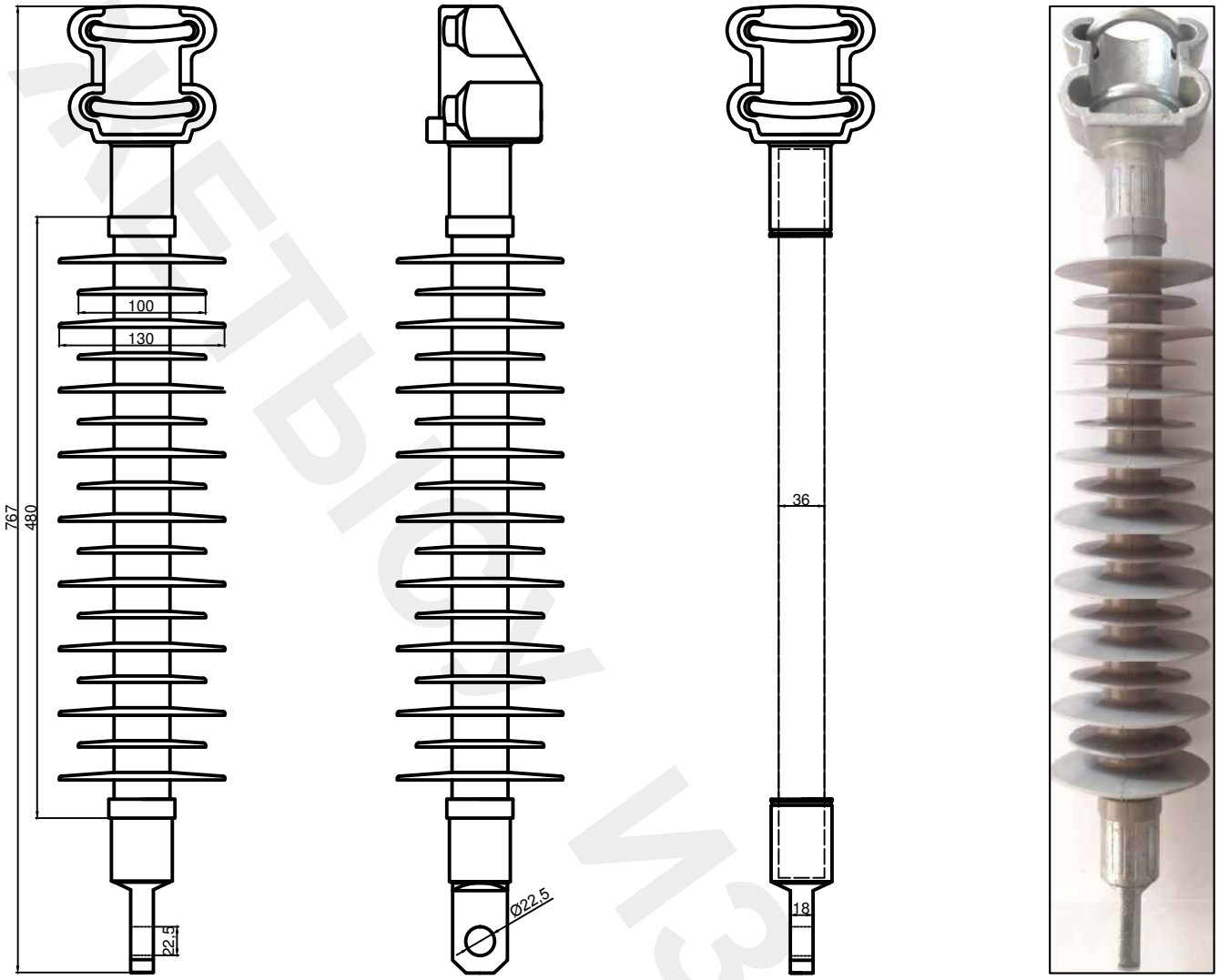

ТЕХНИЧЕСКИЕ ХАРАКТЕРИСТИКИ:

Номинальное напряжение, кВ	*25*
Наибольшее рабочее напряжение, кВ	*27,5*
Длина пути утечки электрического тока, мм	*1500*
Механическая разрушающая сила при растяжении, кН	*70*
Разрушающий изгибающий момент, кНм	*8*
Климатическое исполнение и категория размещения по ГОСТ 15150	*УХЛ1*
Выдерживаемое напряжение промышленной частоты в сухом состоянии, кВ	*145*
Выдерживаемое напряжение промышленной частоты под дождем, кВ:	
- в горизонтальном положении	*125*
- в вертикальном положении	*70*
Выдерживаемое напряжение промышленной частоты загрязненного и увлажненного изолятора, кВ	*40*
Выдерживаемое напряжение грозовых импульсов, кВ	*240*
Степень загрязнения атмосферы по ГОСТ 28856	*5*
Строительная высота, мм	*767*
Изоляционный промежуток, мм	*480*
Диаметр большого ребра, мм	*130*
Диаметр маленького ребра, мм	*100*
Диаметр грузонесущего стержня, мм	*36*
Вес, кг	*7*
Фарфоровый (керамический) аналог	*КСФ-70/25-1,5 УХЛ1*

УСЛОВНЫЕ ОБОЗНАЧЕНИЯ:

***ЖИ -** завод производитель: ТОО "ЖетысуИзолятор"*
***КСП** - марка железнодорожного изолятора*
***70** - механическая разрушающая сила при растяжении, кН*
***25** - номинальное напряжение, кВ*
***1500** - длина пути утечки электрического тока, мм*
***УХЛ1** - климатическое исполнение и категория размещения по ГОСТ 15150*

ОБЛАСТЬ ПРИМЕНЕНИЯ:

Консольные полимерные изоляторы применяются для изоляции и крепления устройств контактной сети железных дорог переменного тока напряжением 25 кВ, частотой до 100 Гц и постоянного тока напряжением 3 кВ в атмосфере с различной степенью загрязненности.

Изоляторы изготавливаются в соответствии с ГОСТ Р 55648-13 "Изоляторы для контактной сети железных дорог. Общие технические условия".

Для данных изоляторов характерна высокая стойкость к воздействию атмосферных и промышленных загрязнений, воздействию кислот и щелочей, ультрафиолетовому облучению, трекингу электрической эрозии.

Качество изоляторов

ПОЛИМЕРНЫЕ ЖЕЛЕЗНОДОРОЖНЫЕ КОНСОЛЬНЫЕ ИЗОЛЯТОРЫ

механическая разрушающая сила при растяжении 120кн

insulator.kz / **РАЗДЕЛ 1-1б**

ЖИ-КСП-120-25-600 УХЛ1 (типа КСПКр-120/25-0,6 УХЛ1)

Консольные полимерные изоляторы для контактной сети железных дорог

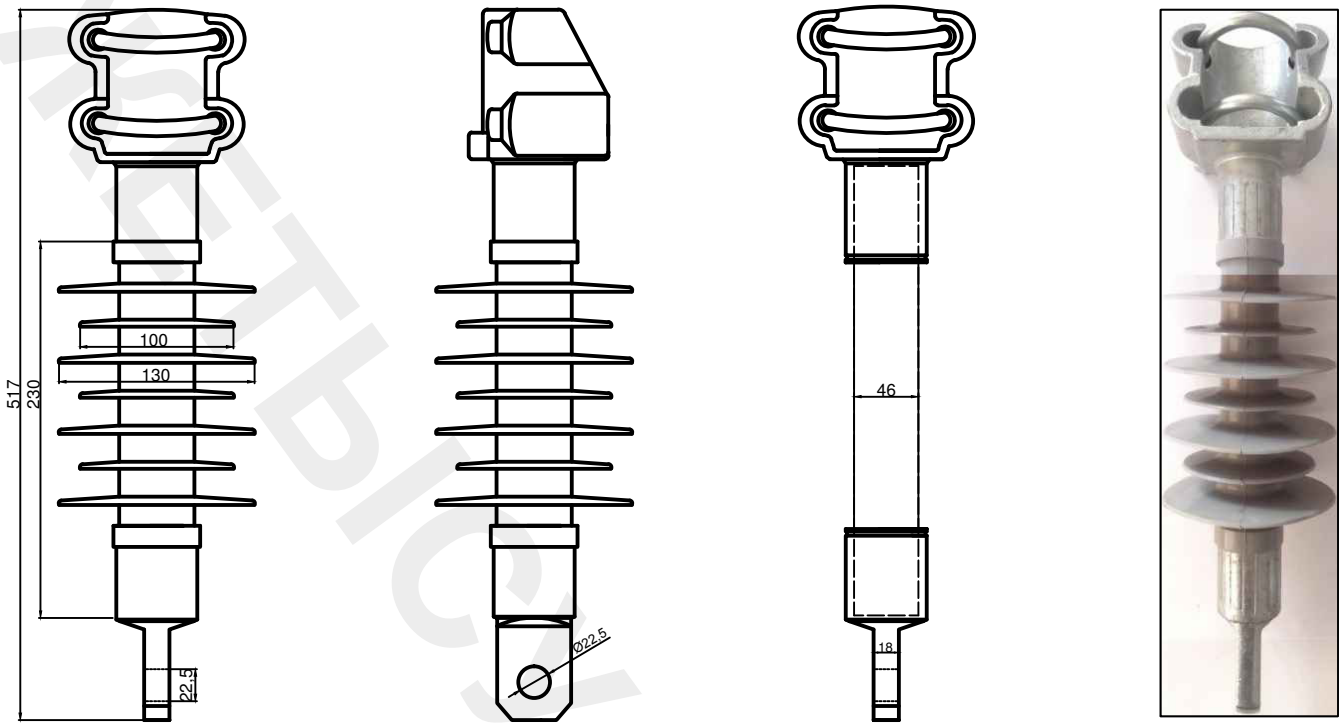

ТЕХНИЧЕСКИЕ ХАРАКТЕРИСТИКИ:

Номинальное напряжение, кВ	*25*
Наибольшее рабочее напряжение, кВ	*27,5*
Длина пути утечки электрического тока, мм	*600*
Механическая разрушающая сила при растяжении, кН	*120*
Разрушающий изгибающий момент, кНм	*8*
Климатическое исполнение и категория размещения по ГОСТ 15150	*УХЛ1*
Выдерживаемое напряжение промышленной частоты в сухом состоянии, кВ	*145*
Выдерживаемое напряжение промышленной частоты под дождем, кВ:	
- в горизонтальном положении	*125*
- в вертикальном положении	*70*
Выдерживаемое напряжение промышленной частоты загрязненного и увлажненного изолятора, кВ	*40*
Выдерживаемое напряжение грозовых импульсов, кВ	*240*
Степень загрязнения атмосферы по ГОСТ 28856	*5*
Строительная высота, мм	*517*
Изоляционный промежуток, мм	*230*
Диаметр большого ребра, мм	*130*
Диаметр маленького ребра, мм	*100*
Диаметр грузонесущего стержня, мм	*46*
Вес, кг	*7,5*
Фарфоровый (керамический) аналог	*КСФ-120/25-0,6 УХЛ1*

УСЛОВНЫЕ ОБОЗНАЧЕНИЯ:

***ЖИ -** завод производитель: ТОО "ЖетысуИзолятор"*
***КСП** - марка железнодорожного изолятора*
***120** - механическая разрушающая сила при растяжении, кН*
***25** - номинальное напряжение, кВ*
***600** - длина пути утечки электрического тока, мм*
***УХЛ1** - климатическое исполнение и категория размещения по ГОСТ 15150*

ОБЛАСТЬ ПРИМЕНЕНИЯ:

Консольные полимерные изоляторы применяются для изоляции и крепления устройств контактной сети железных дорог переменного тока напряжением 25 кВ, частотой до 100 Гц и постоянного тока напряжением 3 кВ в атмосфере с различной степенью загрязненности.

Изоляторы изготавливаются в соответствии с ГОСТ Р 55648-13 "Изоляторы для контактной сети железных дорог. Общие технические условия".

Для данных изоляторов характерна высокая стойкость к воздействию атмосферных и промышленных загрязнений, воздействию кислот и щелочей, ультрафиолетовому облучению, трекингу электрической эрозии.

ЖетысуИзолятор

ЖИ-КСП-120-25-950 УХЛ1 *(типа КСПКр-120/25-0,95 УХЛ1)*

Консольные полимерные изоляторы для контактной сети железных дорог

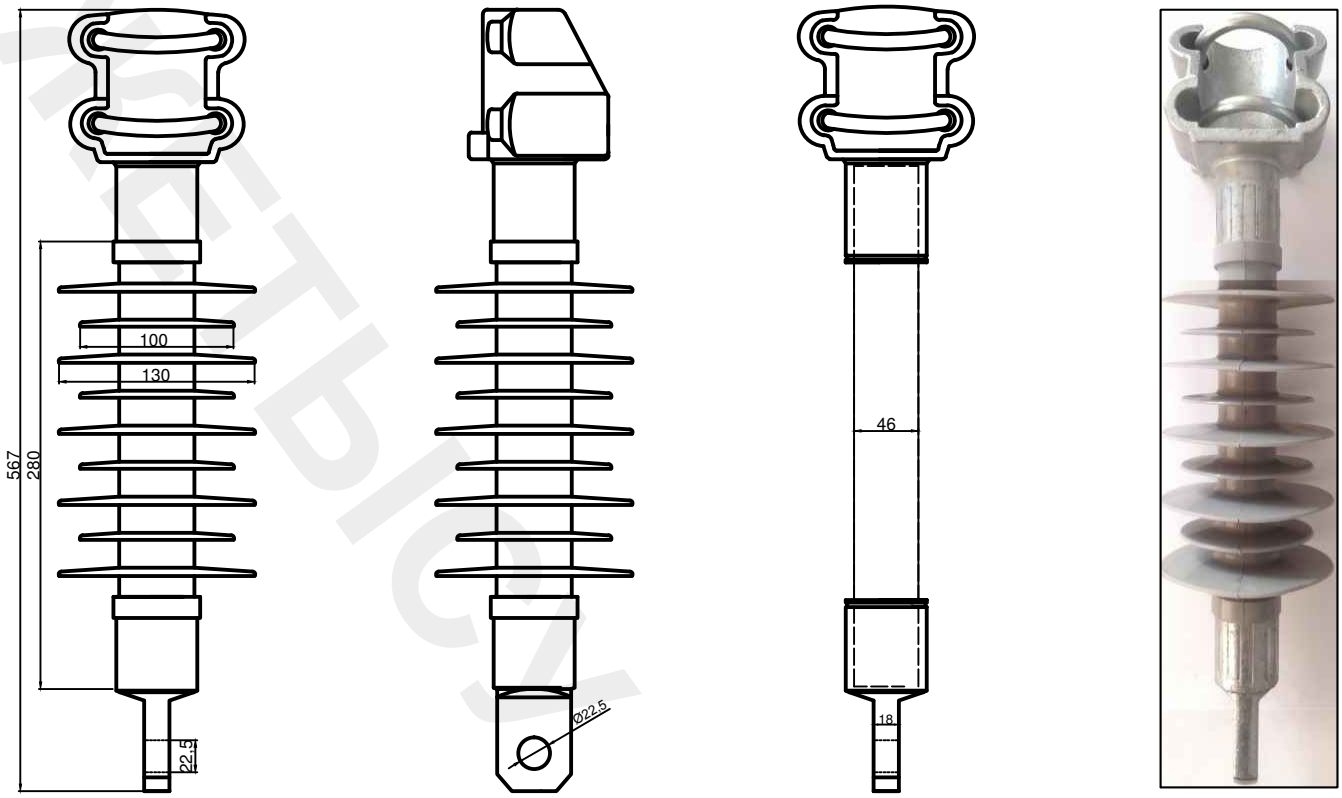

ТЕХНИЧЕСКИЕ ХАРАКТЕРИСТИКИ:

Номинальное напряжение, кВ	*25*
Наибольшее рабочее напряжение, кВ	*27,5*
Длина пути утечки электрического тока, мм	*950*
Механическая разрушающая сила при растяжении, кН	*120*
Разрушающий изгибающий момент, кНм	*8*
Климатическое исполнение и категория размещения по ГОСТ 15150	*УХЛ1*
Выдерживаемое напряжение промышленной частоты в сухом состоянии, кВ	*145*
Выдерживаемое напряжение промышленной частоты под дождем, кВ:	
- в горизонтальном положении	*125*
- в вертикальном положении	*70*
Выдерживаемое напряжение промышленной частоты загрязненного и увлажненного изолятора, кВ	*40*
Выдерживаемое напряжение грозовых импульсов, кВ	*240*
Степень загрязнения атмосферы по ГОСТ 28856	*5*
Строительная высота, мм	*567*
Изоляционный промежуток, мм	*280*
Диаметр большого ребра, мм	*130*
Диаметр маленького ребра, мм	*100*
Диаметр грузонесущего стержня, мм	*46*
Вес, кг	*8*
Фарфоровый (керамический) аналог	*КСФ-120/25-0,95 УХЛ1*

УСЛОВНЫЕ ОБОЗНАЧЕНИЯ:

ЖИ - *завод производитель: ТОО "ЖетысуИзолятор"*
КСП *- марка железнодорожного изолятора*
120 *- механическая разрушающая сила при растяжении, кН*
25 *- номинальное напряжение, кВ*
950 *- длина пути утечки электрического тока, мм*
УХЛ1 *- климатическое исполнение и категория размещения по ГОСТ 15150*

ОБЛАСТЬ ПРИМЕНЕНИЯ:

Консольные полимерные изоляторы применяются для изоляции и крепления устройств контактной сети железных дорог переменного тока напряжением 25 кВ, частотой до 100 Гц и постоянного тока напряжением 3 кВ в атмосфере с различной степенью загрязненности.

Изоляторы изготавливаются в соответствии с ГОСТ Р 55648-13 "Изоляторы для контактной сети железных дорог. Общие технические условия".

Для данных изоляторов характерна высокая стойкость к воздействию атмосферных и промышленных загрязнений, воздействию кислот и щелочей, ультрафиолетовому облучению, трекингу электрической эрозии.

ЖЕТЫСУ ИЗОЛЯТОР

ЖИ-КСП-120-25-1100 УХЛ1 (типа КСПКр-120/25-1,1 УХЛ1)

Консольные полимерные изоляторы для контактной сети железных дорог

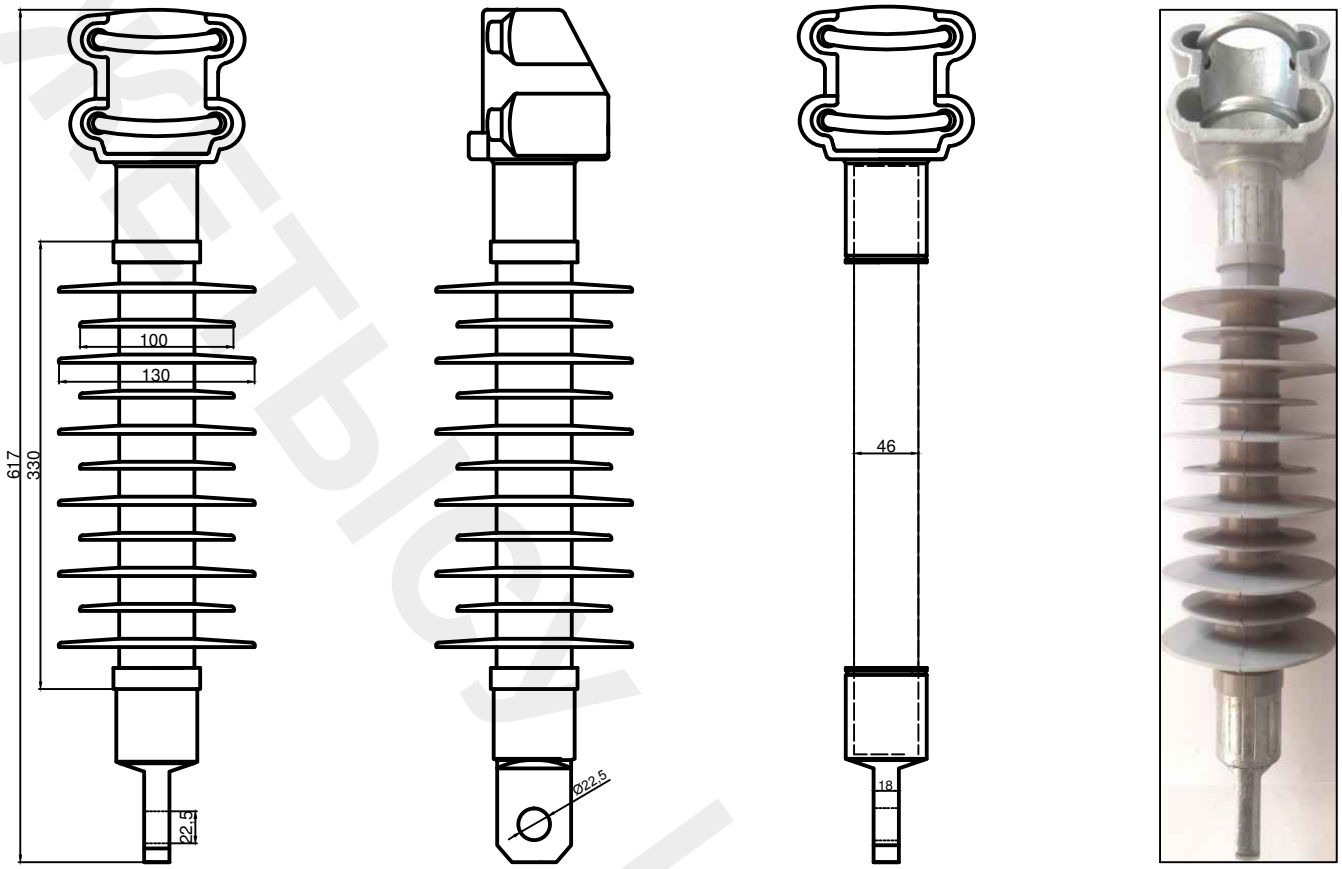

ТЕХНИЧЕСКИЕ ХАРАКТЕРИСТИКИ:

Номинальное напряжение, кВ	*25*
Наибольшее рабочее напряжение, кВ	*27,5*
Длина пути утечки электрического тока, мм	*1100*
Механическая разрушающая сила при растяжении, кН	*120*
Разрушающий изгибающий момент, кНм	*8*
Климатическое исполнение и категория размещения по ГОСТ 15150	*УХЛ1*
Выдерживаемое напряжение промышленной частоты в сухом состоянии, кВ	*145*
Выдерживаемое напряжение промышленной частоты под дождем, кВ:	
- в горизонтальном положении	*125*
- в вертикальном положении	*70*
Выдерживаемое напряжение промышленной частоты загрязненного и увлажненного изолятора, кВ	*40*
Выдерживаемое напряжение грозовых импульсов, кВ	*240*
Степень загрязнения атмосферы по ГОСТ 28856	*5*
Строительная высота, мм	*617*
Изоляционный промежуток, мм	*330*
Диаметр большого ребра, мм	*130*
Диаметр маленького ребра, мм	*100*
Диаметр грузонесущего стержня, мм	*46*
Вес, кг	*8,5*
Фарфоровый (керамический) аналог	*КСФ-120/25-1,1 УХЛ1*

УСЛОВНЫЕ ОБОЗНАЧЕНИЯ:

***ЖИ -** завод производитель: ТОО "ЖетысуИзолятор"*
***КСП -** марка железнодорожного изолятора*
***120 -** механическая разрушающая сила при растяжении, кН*
***25 -** номинальное напряжение, кВ*
***1100 -** длина пути утечки электрического тока, мм*
***УХЛ1 -** климатическое исполнение и категория размещения по ГОСТ 15150*

ОБЛАСТЬ ПРИМЕНЕНИЯ:

Консольные полимерные изоляторы применяются для изоляции и крепления устройств контактной сети железных дорог переменного тока напряжением 25 кВ, частотой до 100 Гц и постоянного тока напряжением 3 кВ в атмосфере с различной степенью загрязненности.

Изоляторы изготавливаются в соответствии с ГОСТ Р 55648-13 "Изоляторы для контактной сети железных дорог. Общие технические условия".

Для данных изоляторов характерна высокая стойкость к воздействию атмосферных и промышленных загрязнений, воздействию кислот и щелочей, ультрафиолетовому облучению, трекингу электрической эрозии.

ЖетысуИзолятор

ЖИ-КСП-120-25-1250 УХЛ1 *(типа КСПКр-120/25-1,25 УХЛ1)*

Консольные полимерные изоляторы для контактной сети железных дорог

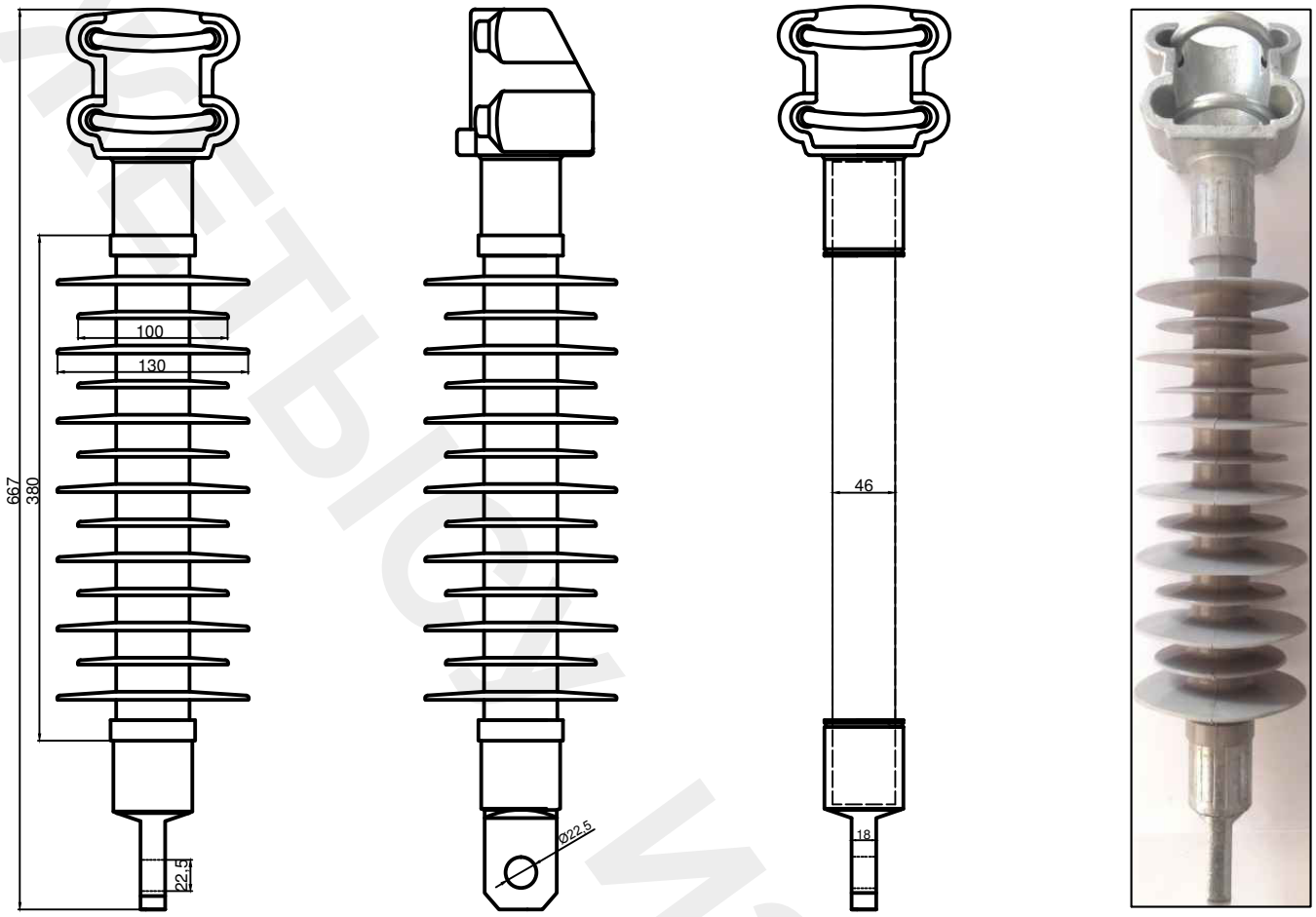

ТЕХНИЧЕСКИЕ ХАРАКТЕРИСТИКИ:

Номинальное напряжение, кВ	*25*
Наибольшее рабочее напряжение, кВ	*27,5*
Длина пути утечки электрического тока, мм	*1250*
Механическая разрушающая сила при растяжении, кН	*120*
Разрушающий изгибающий момент, кНм	*8*
Климатическое исполнение и категория размещения по ГОСТ 15150	*УХЛ1*
Выдерживаемое напряжение промышленной частоты в сухом состоянии, кВ	*145*
Выдерживаемое напряжение промышленной частоты под дождем, кВ:	
- в горизонтальном положении	*125*
- в вертикальном положении	*70*
Выдерживаемое напряжение промышленной частоты загрязненного и увлажненного изолятора, кВ	*40*
Выдерживаемое напряжение грозовых импульсов, кВ	*240*
Степень загрязнения атмосферы по ГОСТ 28856	*5*
Строительная высота, мм	*667*
Изоляционный промежуток, мм	*380*
Диаметр большого ребра, мм	*130*
Диаметр маленького ребра, мм	*100*
Диаметр грузонесущего стержня, мм	*46*
Вес, кг	*9*
Фарфоровый (керамический) аналог	*КСФ-120/25-1,25 УХЛ1*

УСЛОВНЫЕ ОБОЗНАЧЕНИЯ:

ЖИ - *завод производитель: ТОО "ЖетысуИзолятор"*
КСП *- марка железнодорожного изолятора*
120 *- механическая разрушающая сила при растяжении, кН*
25 *- номинальное напряжение, кВ*
1250 *- длина пути утечки электрического тока, мм*
УХЛ1 *- климатическое исполнение и категория размещения по ГОСТ 15150*

ОБЛАСТЬ ПРИМЕНЕНИЯ:

Консольные полимерные изоляторы применяются для изоляции и крепления устройств контактной сети железных дорог переменного тока напряжением 25 кВ, частотой до 100 Гц и постоянного тока напряжением 3 кВ в атмосфере с различной степенью загрязненности.

Изоляторы изготавливаются в соответствии с ГОСТ Р 55648-13 "Изоляторы для контактной сети железных дорог. Общие технические условия".

Для данных изоляторов характерна высокая стойкость к воздействию атмосферных и промышленных загрязнений, воздействию кислот и щелочей, ультрафиолетовому облучению, трекингу электрической эрозии.

ЖетысуИзолятор

ЖИ-КСП-120-25-1400 УХЛ1 (типа КСПКр-120/25-1,4 УХЛ1)

Консольные полимерные изоляторы для контактной сети железных дорог

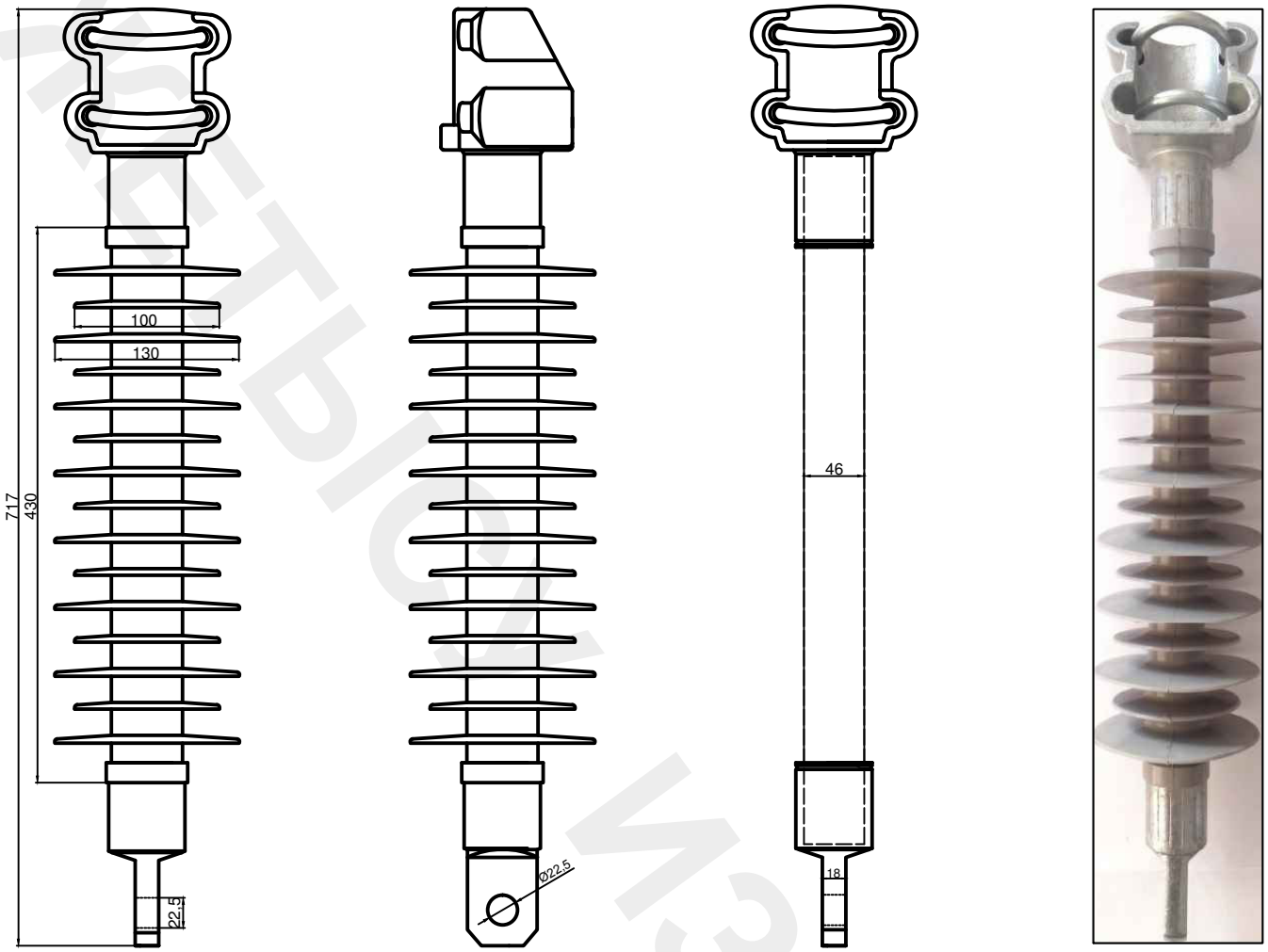

ТЕХНИЧЕСКИЕ ХАРАКТЕРИСТИКИ:

Номинальное напряжение, кВ	*25*
Наибольшее рабочее напряжение, кВ	*27,5*
Длина пути утечки электрического тока, мм	*1400*
Механическая разрушающая сила при растяжении, кН	*120*
Разрушающий изгибающий момент, кНм	*8*
Климатическое исполнение и категория размещения по ГОСТ 15150	*УХЛ1*
Выдерживаемое напряжение промышленной частоты в сухом состоянии, кВ	*145*
Выдерживаемое напряжение промышленной частоты под дождем, кВ:	
- в горизонтальном положении	*125*
- в вертикальном положении	*70*
Выдерживаемое напряжение промышленной частоты загрязненного и увлажненного изолятора, кВ	*40*
Выдерживаемое напряжение грозовых импульсов, кВ	*240*
Степень загрязнения атмосферы по ГОСТ 28856	*5*
Строительная высота, мм	*717*
Изоляционный промежуток, мм	*430*
Диаметр большого ребра, мм	*130*
Диаметр маленького ребра, мм	*100*
Диаметр грузонесущего стержня, мм	*46*
Вес, кг	*9,5*
Фарфоровый (керамический) аналог	*КСФ-70/25-1,4 УХЛ1*

УСЛОВНЫЕ ОБОЗНАЧЕНИЯ:

***ЖИ -** завод производитель: ТОО "ЖетысуИзолятор"*
***КСП** - марка железнодорожного изолятора*
***120** - механическая разрушающая сила при растяжении, кН*
***25** - номинальное напряжение, кВ*
***1400** - длина пути утечки электрического тока, мм*
***УХЛ1** - климатическое исполнение и категория размещения по ГОСТ 15150*

ОБЛАСТЬ ПРИМЕНЕНИЯ:

Консольные полимерные изоляторы применяются для изоляции и крепления устройств контактной сети железных дорог переменного тока напряжением 25 кВ, частотой до 100 Гц и постоянного тока напряжением 3 кВ в атмосфере с различной степенью загрязненности.

Изоляторы изготавливаются в соответствии с ГОСТ Р 55648-13 "Изоляторы для контактной сети железных дорог. Общие технические условия".

Для данных изоляторов характерна высокая стойкость к воздействию атмосферных и промышленных загрязнений, воздействию кислот и щелочей, ультрафиолетовому облучению, трекингу электрической эрозии.

Жетысу Изолятор

ЖИ-КСП-120-25-1500 УХЛ1 *(типа КСПКр-120/25-1,5 УХЛ1)*

Консольные полимерные изоляторы для контактной сети железных дорог

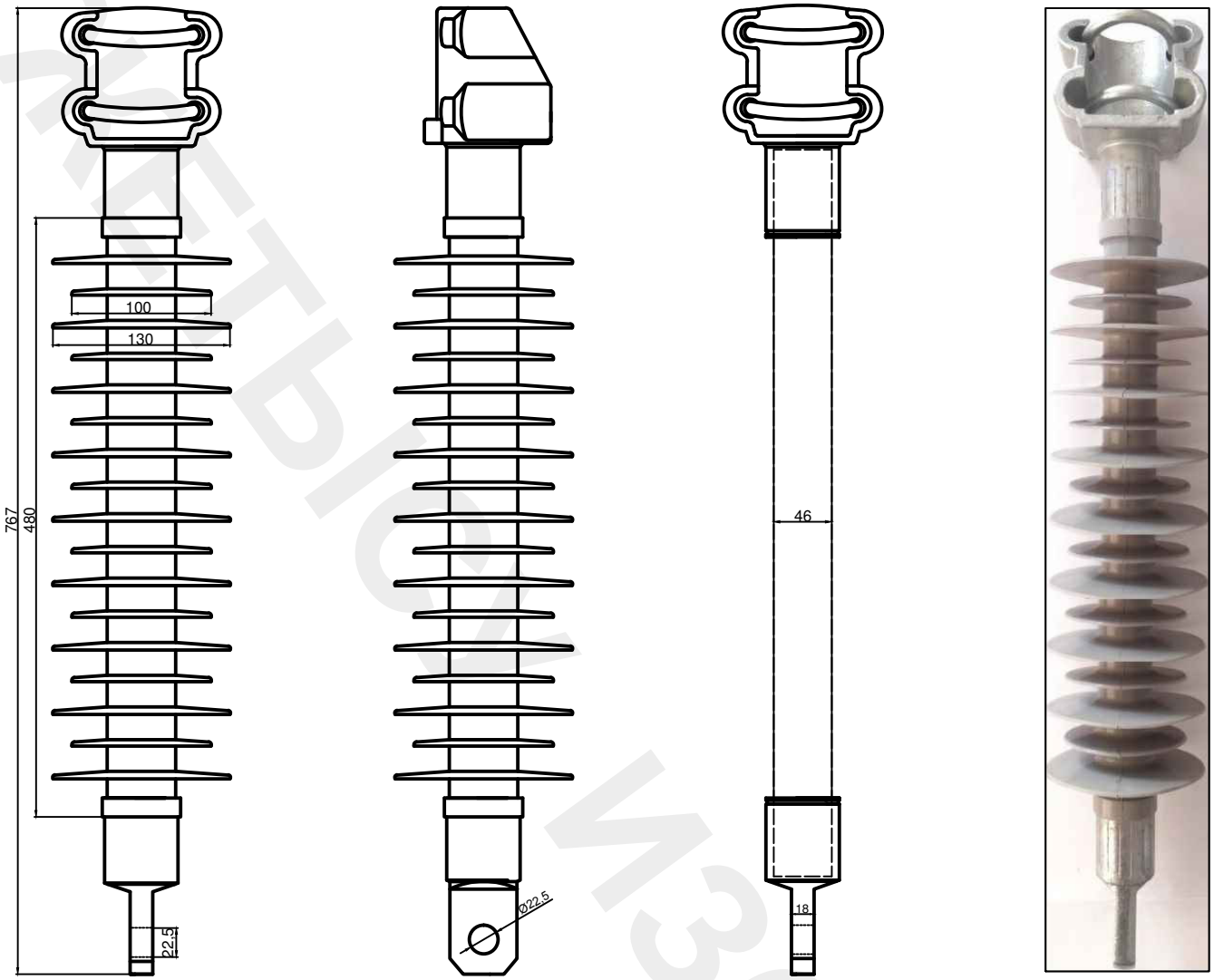

ТЕХНИЧЕСКИЕ ХАРАКТЕРИСТИКИ:

Номинальное напряжение, кВ	*25*
Наибольшее рабочее напряжение, кВ	*27,5*
Длина пути утечки электрического тока, мм	*1500*
Механическая разрушающая сила при растяжении, кН	*120*
Разрушающий изгибающий момент, кНм	*8*
Климатическое исполнение и категория размещения по ГОСТ 15150	*УХЛ1*
Выдерживаемое напряжение промышленной частоты в сухом состоянии, кВ	*145*
Выдерживаемое напряжение промышленной частоты под дождем, кВ:	
- в горизонтальном положении	*125*
- в вертикальном положении	*70*
Выдерживаемое напряжение промышленной частоты загрязненного и увлажненного изолятора, кВ	*40*
Выдерживаемое напряжение грозовых импульсов, кВ	*240*
Степень загрязнения атмосферы по ГОСТ 28856	*5*
Строительная высота, мм	*767*
Изоляционный промежуток, мм	*480*
Диаметр большого ребра, мм	*130*
Диаметр маленького ребра, мм	*100*
Диаметр грузонесущего стержня, мм	*46*
Вес, кг	*10*
Фарфоровый (керамический) аналог	*КСФ-70/25-1,5 УХЛ1*

УСЛОВНЫЕ ОБОЗНАЧЕНИЯ:

ЖИ - *завод производитель: ТОО "ЖетысуИзолятор"*
КСП *- марка железнодорожного изолятора*
120 *- механическая разрушающая сила при растяжении, кН*
25 *- номинальное напряжение, кВ*
1500 *- длина пути утечки электрического тока, мм*
УХЛ1 *- климатическое исполнение и категория размещения по ГОСТ 15150*

ОБЛАСТЬ ПРИМЕНЕНИЯ:

Консольные полимерные изоляторы применяются для изоляции и крепления устройств контактной сети железных дорог переменного тока напряжением 25 кВ, частотой до 100 Гц и постоянного тока напряжением 3 кВ в атмосфере с различной степенью загрязненности.

Изоляторы изготавливаются в соответствии с ГОСТ Р 55648-13 "Изоляторы для контактной сети железных дорог. Общие технические условия".

Для данных изоляторов характерна высокая стойкость к воздействию атмосферных и промышленных загрязнений, воздействию кислот и щелочей, ультрафиолетовому облучению, трекингу электрической эрозии.

ЖетысуИзолятор

ПОЛИМЕРНЫЕ ЖЕЛЕЗНОДОРОЖНЫЕ ФИКСАТОРНЫЕ ИЗОЛЯТОРЫ

механическая разрушающая сила при растяжении 70кн

insulator.kz / **РАЗДЕЛ 1-2а**

ЖИ-ФСП-70-25-600 УХЛ1 (типа ФСПКр-70/25-0,6 УХЛ1)

Фиксаторные полимерные изоляторы для контактной сети железных дорог

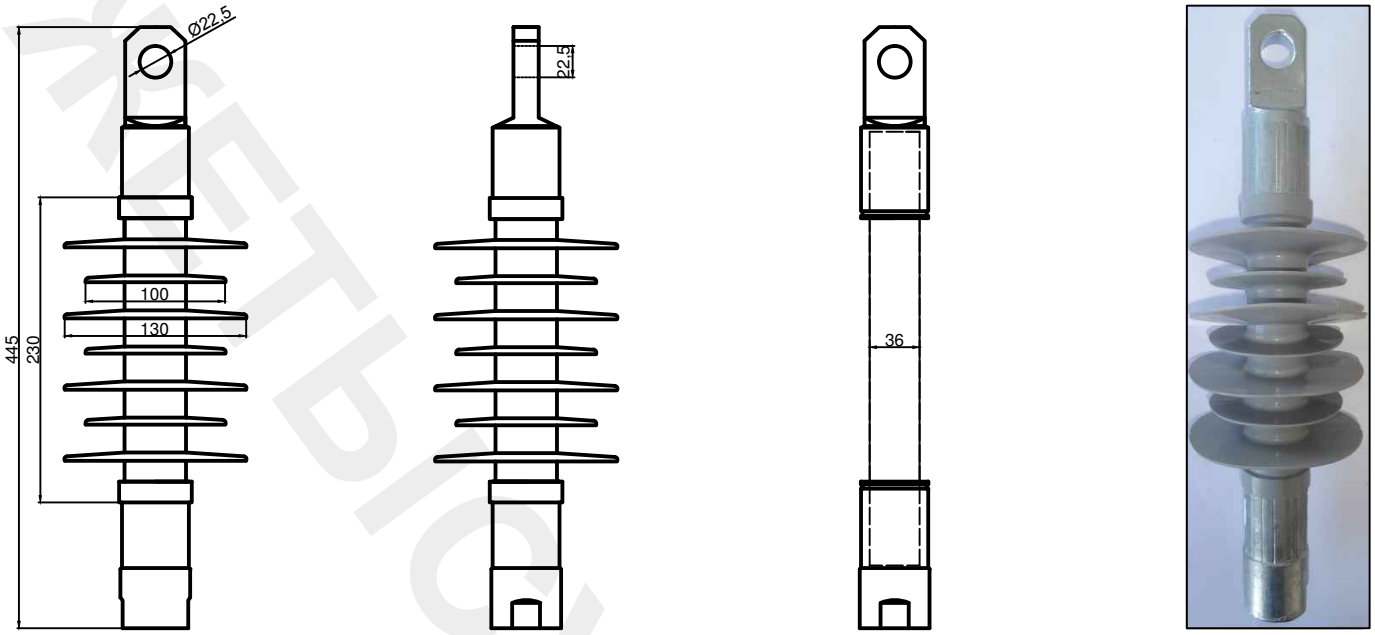

ТЕХНИЧЕСКИЕ ХАРАКТЕРИСТИКИ:

Номинальное напряжение, кВ	*25*
Наибольшее рабочее напряжение, кВ	*27,5*
Длина пути утечки электрического тока, мм	*600*
Механическая разрушающая сила при растяжении, кН	*70*
Разрушающий изгибающий момент, кНм	*8*
Климатическое исполнение и категория размещения по ГОСТ 15150	*УХЛ1*
Выдерживаемое напряжение промышленной частоты в сухом состоянии, кВ	*145*
Выдерживаемое напряжение промышленной частоты под дождем, кВ:	
- в горизонтальном положении	*125*
- в вертикальном положении	*70*
Выдерживаемое напряжение промышленной частоты загрязненного и увлажненного изолятора, кВ	*40*
Выдерживаемое напряжение грозовых импульсов, кВ	*240*
Степень загрязнения атмосферы по ГОСТ 28856	*5*
Строительная высота, мм	*445*
Изоляционный промежуток, мм	*230*
Диаметр большого ребра, мм	*130*
Диаметр маленького ребра, мм	*100*
Диаметр грузонесущего стержня, мм	*36*
Вес, кг	*3*
Фарфоровый (керамический) аналог	*ФСФ-70/25-0,6 УХЛ1*

УСЛОВНЫЕ ОБОЗНАЧЕНИЯ:

***ЖИ -** завод производитель: ТОО "ЖетысуИзолятор"*
***ФСП** - марка железнодорожного изолятора*
***70** - механическая разрушающая сила при растяжении, кН*
***25** - номинальное напряжение, кВ*
***600** - длина пути утечки электрического тока, мм*
***УХЛ1** - климатическое исполнение и категория размещения по ГОСТ 15150*

ОБЛАСТЬ ПРИМЕНЕНИЯ:

Фиксаторные полимерные изоляторы применяются для изоляции и крепления устройств контактной сети железных дорог переменного тока напряжением 25 кВ, частотой до 100 Гц и постоянного тока напряжением 3 кВ в атмосфере с различной степенью загрязненности.

Изоляторы изготавливаются в соответствии с ГОСТ Р 55648-13 "Изоляторы для контактной сети железных дорог. Общие технические условия".

Для данных изоляторов характерна высокая стойкость к воздействию атмосферных и промышленных загрязнений, воздействию кислот и щелочей, ультрафиолетовому облучению, трекингу электрической эрозии.

ЖЕТЫСУ ИЗОЛЯТОР

ЖИ-ФСП-70-25-950 УХЛ1 (типа ФСПКр-70/25-0,95 УХЛ1)

Фиксаторные полимерные изоляторы для контактной сети железных дорог

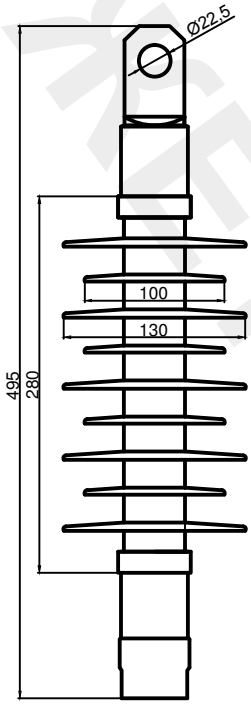

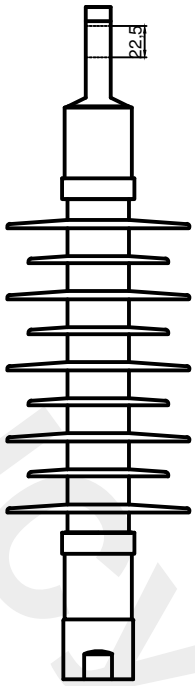

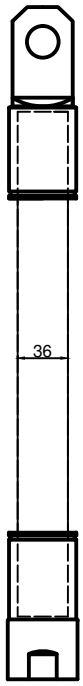



ТЕХНИЧЕСКИЕ ХАРАКТЕРИСТИКИ:

Номинальное напряжение, кВ	*25*
Наибольшее рабочее напряжение, кВ	*27,5*
Длина пути утечки электрического тока, мм	*950*
Механическая разрушающая сила при растяжении, кН	*70*
Разрушающий изгибающий момент, кНм	*8*
Климатическое исполнение и категория размещения по ГОСТ 15150	*УХЛ1*
Выдерживаемое напряжение промышленной частоты в сухом состоянии, кВ	*145*
Выдерживаемое напряжение промышленной частоты под дождем, кВ:	
- в горизонтальном положении	*125*
- в вертикальном положении	*70*
Выдерживаемое напряжение промышленной частоты загрязненного и увлажненного изолятора, кВ	*40*
Выдерживаемое напряжение грозовых импульсов, кВ	*240*
Степень загрязнения атмосферы по ГОСТ 28856	*5*
Строительная высота, мм	*495*
Изоляционный промежуток, мм	*280*
Диаметр большого ребра, мм	*130*
Диаметр маленького ребра, мм	*100*
Диаметр грузонесущего стержня, мм	*36*
Вес, кг	*3,5*
Фарфоровый (керамический) аналог	*ФСФ-70/25-0,95 УХЛ1*

УСЛОВНЫЕ ОБОЗНАЧЕНИЯ:

***ЖИ -** завод производитель: ТОО "ЖетысуИзолятор"*
***ФСП** - марка железнодорожного изолятора*
***70** - механическая разрушающая сила при растяжении, кН*
***25** - номинальное напряжение, кВ*
***950** - длина пути утечки электрического тока, мм*
***УХЛ1** - климатическое исполнение и категория размещения по ГОСТ 15150*

ОБЛАСТЬ ПРИМЕНЕНИЯ:

Фиксаторные полимерные изоляторы применяются для изоляции и крепления устройств контактной сети железных дорог переменного тока напряжением 25 кВ, частотой до 100 Гц и постоянного тока напряжением 3 кВ в атмосфере с различной степенью загрязненности.

Изоляторы изготавливаются в соответствии с ГОСТ Р 55648-13 "Изоляторы для контактной сети железных дорог. Общие технические условия".

Для данных изоляторов характерна высокая стойкость к воздействию атмосферных и промышленных загрязнений, воздействию кислот и щелочей, ультрафиолетовому облучению, трекингу электрической эрозии.

ЖЕТЫСУ ИЗОЛЯТОР

ЖИ-ФСП-70-25-1100 УХЛ1 (типа ФСПКр-70/25-1,1 УХЛ1)

Фиксаторные полимерные изоляторы для контактной сети железных дорог

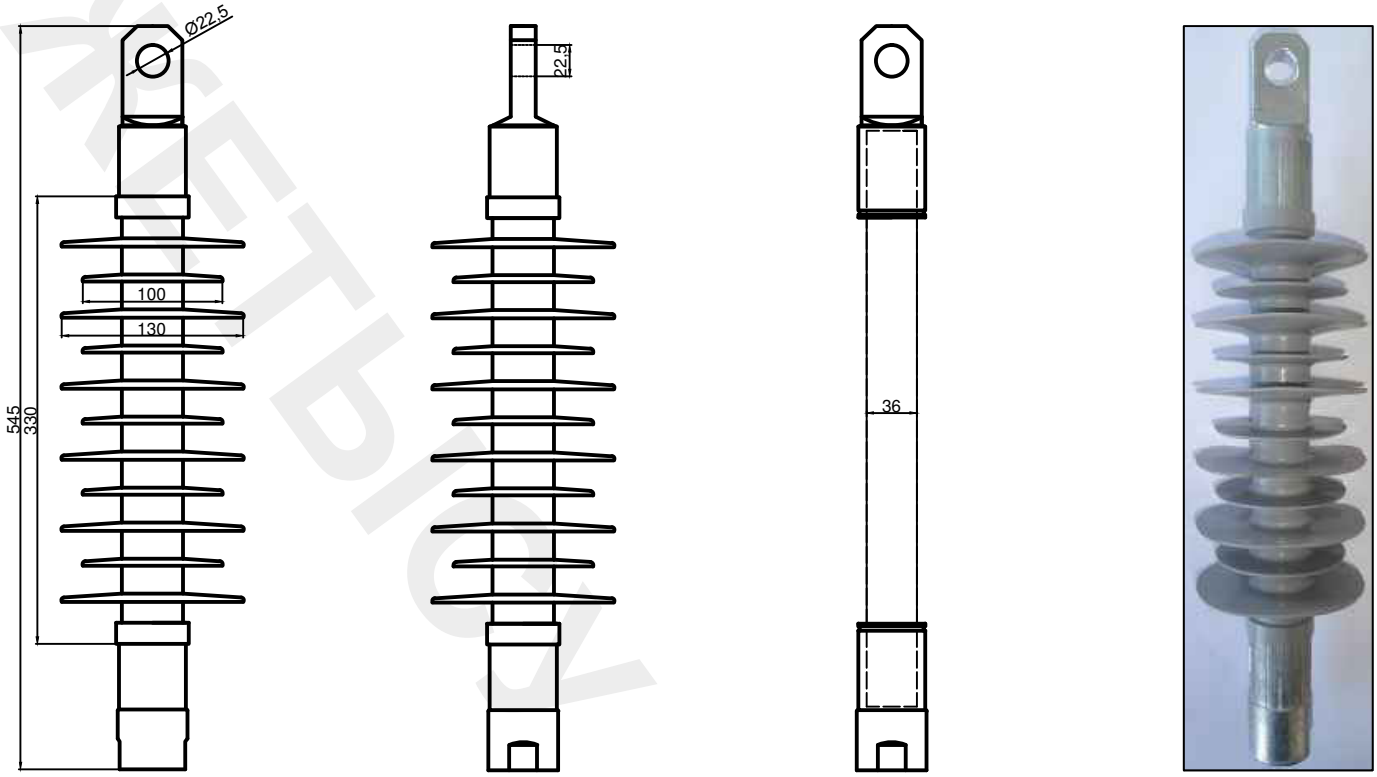

ТЕХНИЧЕСКИЕ ХАРАКТЕРИСТИКИ:

Номинальное напряжение, кВ	*25*
Наибольшее рабочее напряжение, кВ	*27,5*
Длина пути утечки электрического тока, мм	*1100*
Механическая разрушающая сила при растяжении, кН	*70*
Разрушающий изгибающий момент, кНм	*8*
Климатическое исполнение и категория размещения по ГОСТ 15150	*УХЛ1*
Выдерживаемое напряжение промышленной частоты в сухом состоянии, кВ	*145*
Выдерживаемое напряжение промышленной частоты под дождем, кВ:	
- в горизонтальном положении	*125*
- в вертикальном положении	*70*
Выдерживаемое напряжение промышленной частоты загрязненного и увлажненного изолятора, кВ	*40*
Выдерживаемое напряжение грозовых импульсов, кВ	*240*
Степень загрязнения атмосферы по ГОСТ 28856	*5*
Строительная высота, мм	*545*
Изоляционный промежуток, мм	*330*
Диаметр большого ребра, мм	*130*
Диаметр маленького ребра, мм	*100*
Диаметр грузонесущего стержня, мм	*36*
Вес, кг	*4*
Фарфоровый (керамический) аналог	*ФСФ-70/25-1,1 УХЛ1*

УСЛОВНЫЕ ОБОЗНАЧЕНИЯ:

***ЖИ -** завод производитель: ТОО "ЖетысуИзолятор"*
***ФСП** - марка железнодорожного изолятора*
***70** - механическая разрушающая сила при растяжении, кН*
***25** - номинальное напряжение, кВ*
***1100** - длина пути утечки электрического тока, мм*
***УХЛ1** - климатическое исполнение и категория размещения по ГОСТ 15150*

ОБЛАСТЬ ПРИМЕНЕНИЯ:

Фиксаторные полимерные изоляторы применяются для изоляции и крепления устройств контактной сети железных дорог переменного тока напряжением 25 кВ, частотой до 100 Гц и постоянного тока напряжением 3 кВ в атмосфере с различной степенью загрязненности.

Изоляторы изготавливаются в соответствии с ГОСТ Р 55648-13 "Изоляторы для контактной сети железных дорог. Общие технические условия".

Для данных изоляторов характерна высокая стойкость к воздействию атмосферных и промышленных загрязнений, воздействию кислот и щелочей, ультрафиолетовому облучению, трекингу электрической эрозии.

ЖЕТЫСУ ИЗОЛЯТОР

ЖИ-ФСП-70-25-1250 УХЛ1 *(типа ФСПКр-70/25-1,25 УХЛ1)*

Фиксаторные полимерные изоляторы для контактной сети железных дорог

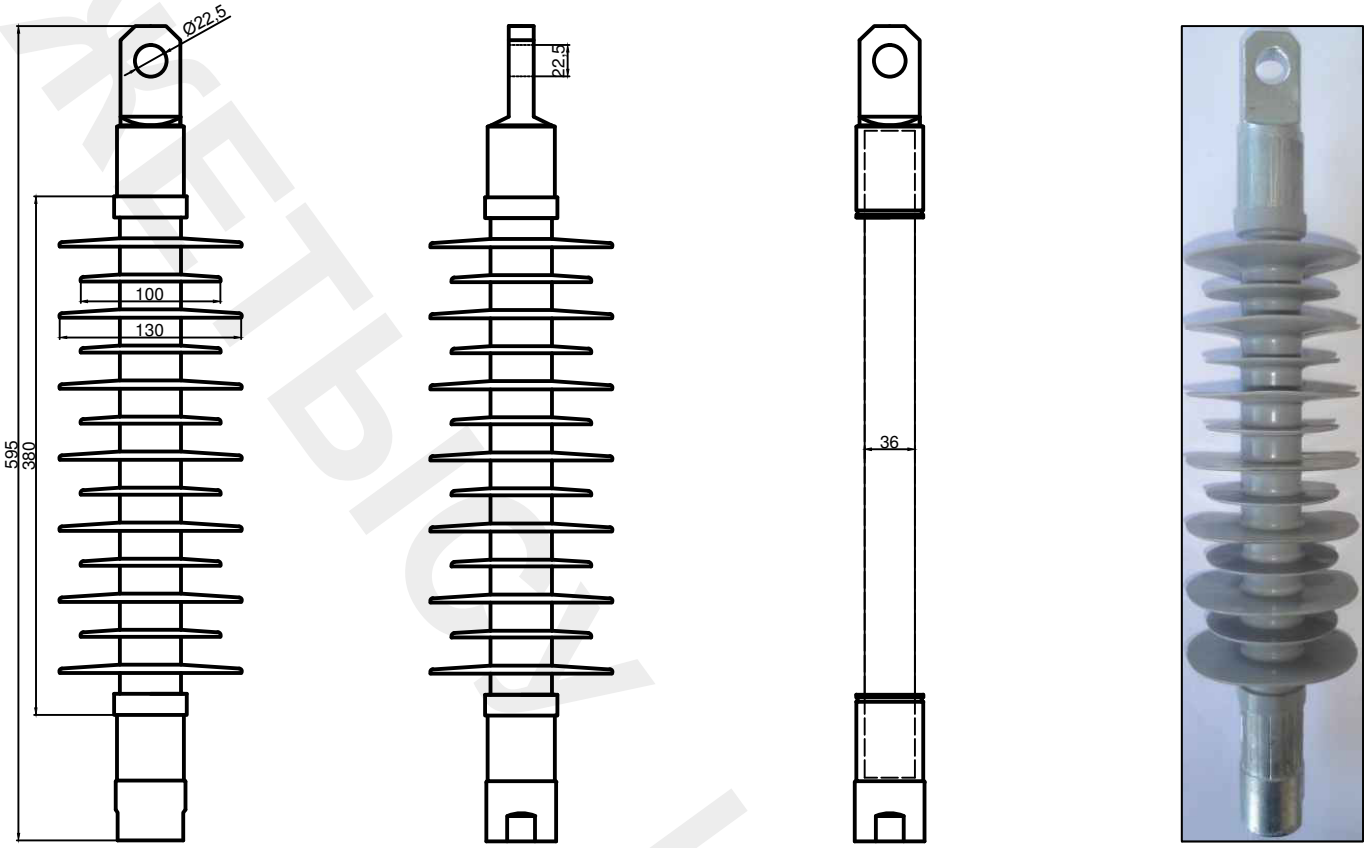

ТЕХНИЧЕСКИЕ ХАРАКТЕРИСТИКИ:

Номинальное напряжение, кВ	*25*
Наибольшее рабочее напряжение, кВ	*27,5*
Длина пути утечки электрического тока, мм	*1250*
Механическая разрушающая сила при растяжении, кН	*70*
Разрушающий изгибающий момент, кНм	*8*
Климатическое исполнение и категория размещения по ГОСТ 15150	*УХЛ1*
Выдерживаемое напряжение промышленной частоты в сухом состоянии, кВ	*145*
Выдерживаемое напряжение промышленной частоты под дождем, кВ:	
- в горизонтальном положении	*125*
- в вертикальном положении	*70*
Выдерживаемое напряжение промышленной частоты загрязненного и увлажненного изолятора, кВ	*40*
Выдерживаемое напряжение грозовых импульсов, кВ	*240*
Степень загрязнения атмосферы по ГОСТ 28856	*5*
Строительная высота, мм	*595*
Изоляционный промежуток, мм	*380*
Диаметр большого ребра, мм	*130*
Диаметр маленького ребра, мм	*100*
Диаметр грузонесущего стержня, мм	*36*
Вес, кг	*4,5*
Фарфоровый (керамический) аналог	*ФСФ-70/25-1,25 УХЛ1*

УСЛОВНЫЕ ОБОЗНАЧЕНИЯ:

ЖИ - *завод производитель: ТОО "ЖетысуИзолятор"*
ФСП *- марка железнодорожного изолятора*
70 *- механическая разрушающая сила при растяжении, кН*
25 *- номинальное напряжение, кВ*
1250 *- длина пути утечки электрического тока, мм*
УХЛ1 *- климатическое исполнение и категория размещения по ГОСТ 15150*

ОБЛАСТЬ ПРИМЕНЕНИЯ:

Фиксаторные полимерные изоляторы применяются для изоляции и крепления устройств контактной сети железных дорог переменного тока напряжением 25 кВ, частотой до 100 Гц и постоянного тока напряжением 3 кВ в атмосфере с различной степенью загрязненности.

Изоляторы изготавливаются в соответствии с ГОСТ Р 55648-13 "Изоляторы для контактной сети железных дорог. Общие технические условия".

Для данных изоляторов характерна высокая стойкость к воздействию атмосферных и промышленных загрязнений, воздействию кислот и щелочей, ультрафиолетовому облучению, трекингу электрической эрозии.

ЖЕТЫСУ ИЗОЛЯТОР

ЖИ-ФСП-70-25-1400 УХЛ1 *(типа ФСПКр-70/25-1,4 УХЛ1)*

Фиксаторные полимерные изоляторы для контактной сети железных дорог

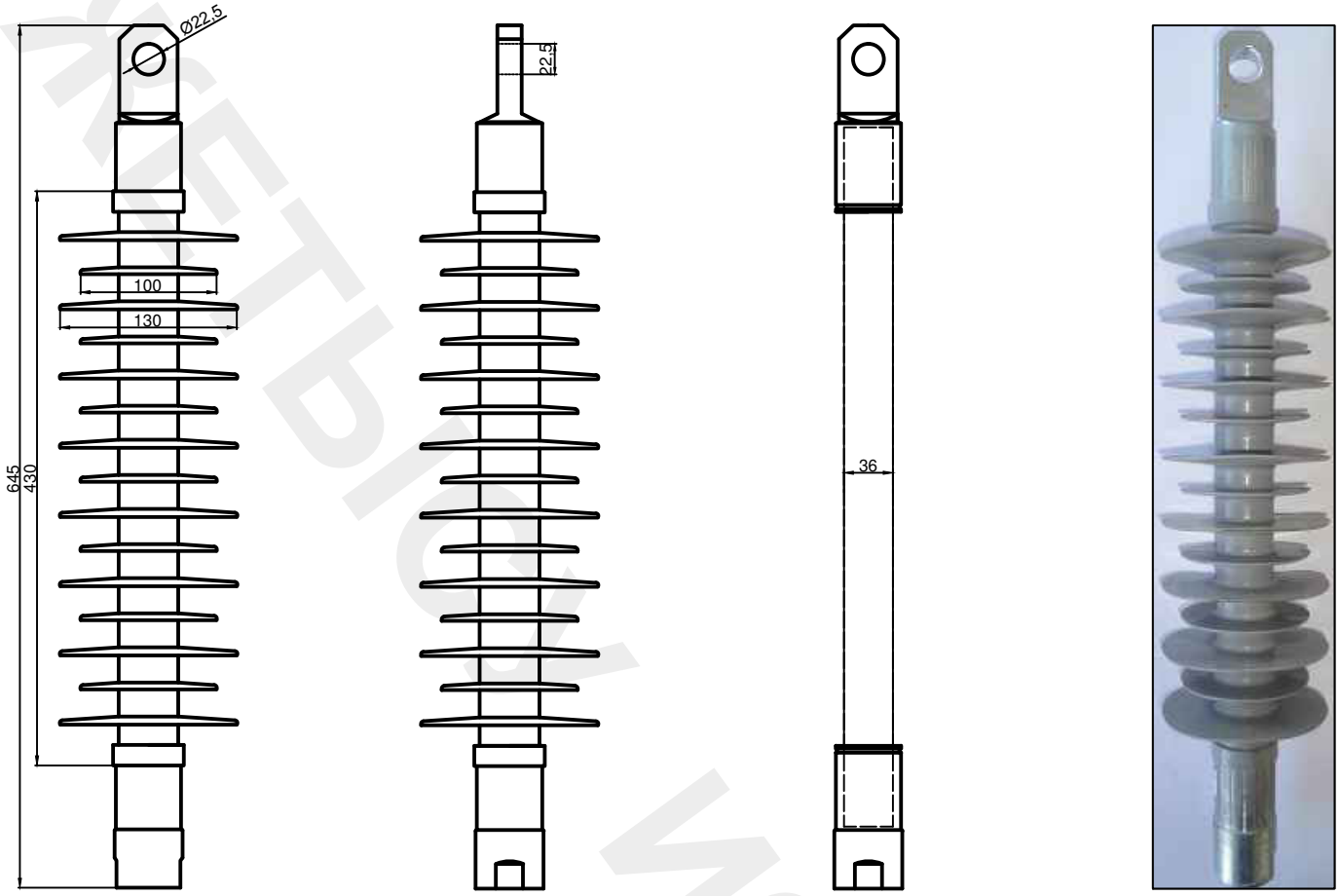

ТЕХНИЧЕСКИЕ ХАРАКТЕРИСТИКИ:

Номинальное напряжение, кВ	*25*
Наибольшее рабочее напряжение, кВ	*27,5*
Длина пути утечки электрического тока, мм	*1400*
Механическая разрушающая сила при растяжении, кН	*70*
Разрушающий изгибающий момент, кНм	*8*
Климатическое исполнение и категория размещения по ГОСТ 15150	*УХЛ1*
Выдерживаемое напряжение промышленной частоты в сухом состоянии, кВ	*145*
Выдерживаемое напряжение промышленной частоты под дождем, кВ:	
- в горизонтальном положении	*125*
- в вертикальном положении	*70*
Выдерживаемое напряжение промышленной частоты загрязненного и увлажненного изолятора, кВ	*40*
Выдерживаемое напряжение грозовых импульсов, кВ	*240*
Степень загрязнения атмосферы по ГОСТ 28856	*5*
Строительная высота, мм	*645*
Изоляционный промежуток, мм	*430*
Диаметр большого ребра, мм	*130*
Диаметр маленького ребра, мм	*100*
Диаметр грузонесущего стержня, мм	*36*
Вес, кг	*5*
Фарфоровый (керамический) аналог	*ФСФ-70/25-1,4 УХЛ1*

УСЛОВНЫЕ ОБОЗНАЧЕНИЯ:

ЖИ - *завод производитель: ТОО "ЖетысуИзолятор"*
ФСП *- марка железнодорожного изолятора*
70 *- механическая разрушающая сила при растяжении, кН*
25 *- номинальное напряжение, кВ*
1400 *- длина пути утечки электрического тока, мм*
УХЛ1 *- климатическое исполнение и категория размещения по ГОСТ 15150*

ОБЛАСТЬ ПРИМЕНЕНИЯ:

Фиксаторные полимерные изоляторы применяются для изоляции и крепления устройств контактной сети железных дорог переменного тока напряжением 25 кВ, частотой до 100 Гц и постоянного тока напряжением 3 кВ в атмосфере с различной степенью загрязненности.

Изоляторы изготавливаются в соответствии с ГОСТ Р 55648-13 "Изоляторы для контактной сети железных дорог. Общие технические условия".

Для данных изоляторов характерна высокая стойкость к воздействию атмосферных и промышленных загрязнений, воздействию кислот и щелочей, ультрафиолетовому облучению, трекингу электрической эрозии.

ЖЕТЫСУ ИЗОЛЯТОР

ЖИ-ФСП-70-25-1500 УХЛ1 (типа ФСПКр-70/25-1,5 УХЛ1)

Фиксаторные полимерные изоляторы для контактной сети железных дорог

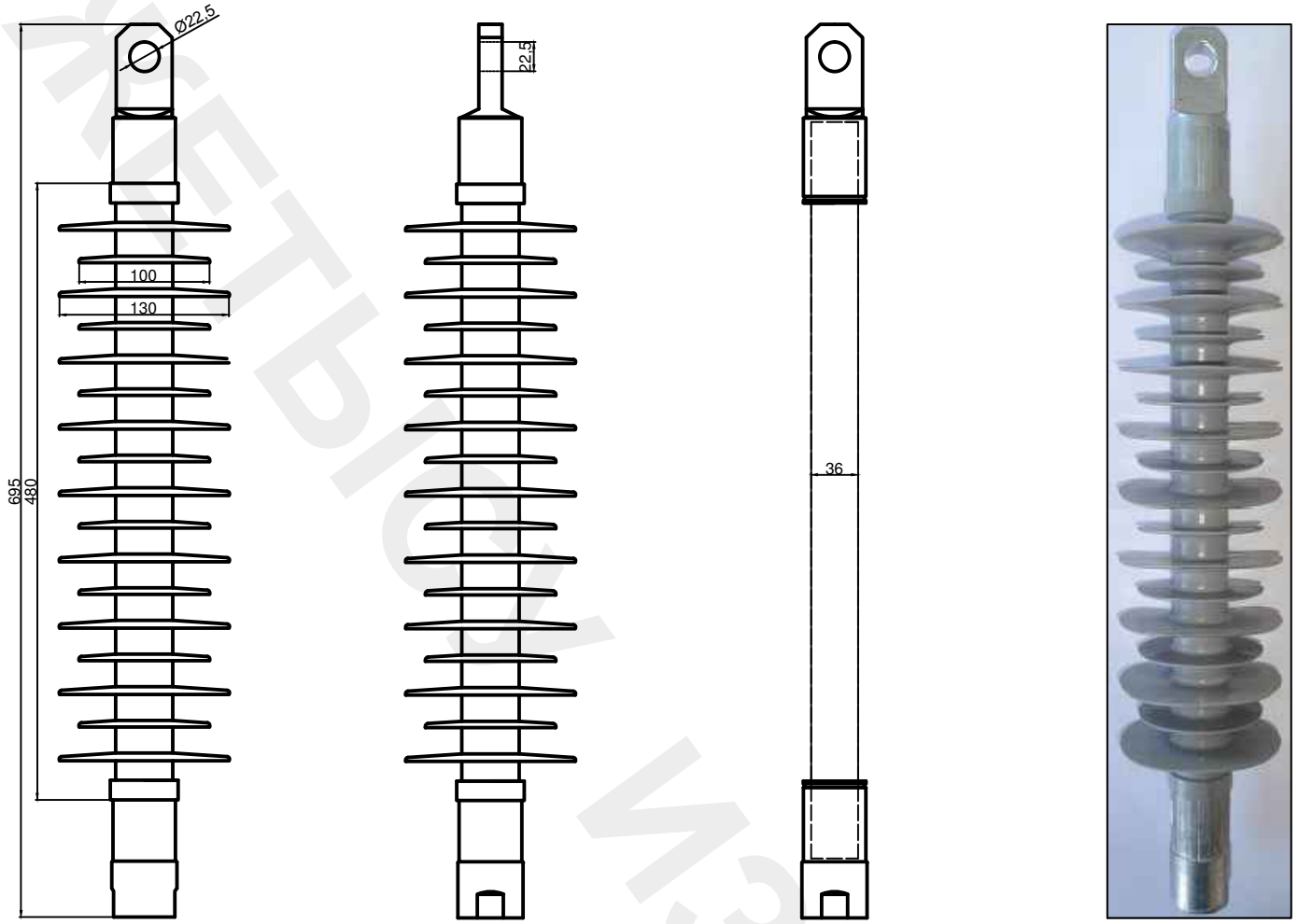

ТЕХНИЧЕСКИЕ ХАРАКТЕРИСТИКИ:

Номинальное напряжение, кВ	*25*
Наибольшее рабочее напряжение, кВ	*27,5*
Длина пути утечки электрического тока, мм	*1500*
Механическая разрушающая сила при растяжении, кН	*70*
Разрушающий изгибающий момент, кНм	*8*
Климатическое исполнение и категория размещения по ГОСТ 15150	*УХЛ1*
Выдерживаемое напряжение промышленной частоты в сухом состоянии, кВ	*145*
Выдерживаемое напряжение промышленной частоты под дождем, кВ:	
- в горизонтальном положении	*125*
- в вертикальном положении	*70*
Выдерживаемое напряжение промышленной частоты загрязненного и увлажненного изолятора, кВ	*40*
Выдерживаемое напряжение грозовых импульсов, кВ	*240*
Степень загрязнения атмосферы по ГОСТ 28856	*5*
Строительная высота, мм	*695*
Изоляционный промежуток, мм	*480*
Диаметр большого ребра, мм	*130*
Диаметр маленького ребра, мм	*100*
Диаметр грузонесущего стержня, мм	*36*
Вес, кг	*5,5*
Фарфоровый (керамический) аналог	*ФСФ-70/25-1,5 УХЛ1*

УСЛОВНЫЕ ОБОЗНАЧЕНИЯ:

***ЖИ -** завод производитель: ТОО "ЖетысуИзолятор"*
***ФСП** - марка железнодорожного изолятора*
***70** - механическая разрушающая сила при растяжении, кН*
***25** - номинальное напряжение, кВ*
***1500** - длина пути утечки электрического тока, мм*
***УХЛ1** - климатическое исполнение и категория размещения по ГОСТ 15150*

ОБЛАСТЬ ПРИМЕНЕНИЯ:

Фиксаторные полимерные изоляторы применяются для изоляции и крепления устройств контактной сети железных дорог переменного тока напряжением 25 кВ, частотой до 100 Гц и постоянного тока напряжением 3 кВ в атмосфере с различной степенью загрязненности.

Изоляторы изготавливаются в соответствии с ГОСТ Р 55648-13 "Изоляторы для контактной сети железных дорог. Общие технические условия".

Для данных изоляторов характерна высокая стойкость к воздействию атмосферных и промышленных загрязнений, воздействию кислот и щелочей, ультрафиолетовому облучению, трекингу электрической эрозии.

ЖЕТЫСУ ИЗОЛЯТОР

ПОЛИМЕРНЫЕ ЖЕЛЕЗНОДОРОЖНЫЕ ФИКСАТОРНЫЕ ИЗОЛЯТОРЫ

механическая разрушающая сила при растяжении 120кн

insulator.kz / **РАЗДЕЛ 1-2б**

ЖИ-ФСП-120-25-600 УХЛ1 (типа ФСПКр-120/25-0,6 УХЛ1)

Фиксаторные полимерные изоляторы для контактной сети железных дорог

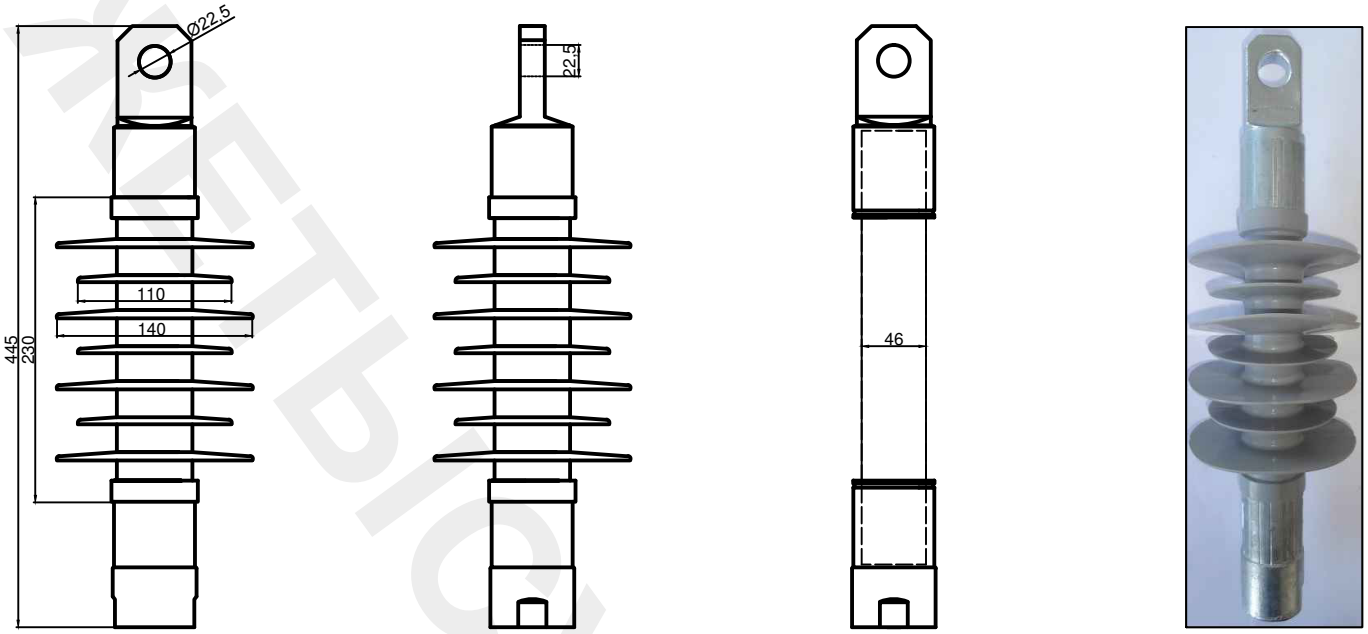

ТЕХНИЧЕСКИЕ ХАРАКТЕРИСТИКИ:

Номинальное напряжение, кВ	*25*
Наибольшее рабочее напряжение, кВ	*27,5*
Длина пути утечки электрического тока, мм	*600*
Механическая разрушающая сила при растяжении, кН	*120*
Разрушающий изгибающий момент, кНм	*8*
Климатическое исполнение и категория размещения по ГОСТ 15150	*УХЛ1*
Выдерживаемое напряжение промышленной частоты в сухом состоянии, кВ	*145*
Выдерживаемое напряжение промышленной частоты под дождем, кВ:	
- в горизонтальном положении	*125*
- в вертикальном положении	*70*
Выдерживаемое напряжение промышленной частоты загрязненного и увлажненного изолятора, кВ	*40*
Выдерживаемое напряжение грозовых импульсов, кВ	*240*
Степень загрязнения атмосферы по ГОСТ 28856	*5*
Строительная высота, мм	*445*
Изоляционный промежуток, мм	*230*
Диаметр большого ребра, мм	*130*
Диаметр маленького ребра, мм	*100*
Диаметр грузонесущего стержня, мм	*46*
Вес, кг	*5*
Фарфоровый (керамический) аналог	*ФСФ-120/25-0,6 УХЛ1*

УСЛОВНЫЕ ОБОЗНАЧЕНИЯ:

***ЖИ -** завод производитель: ТОО "ЖетысуИзолятор"*
***ФСП** - марка железнодорожного изолятора*
***120** - механическая разрушающая сила при растяжении, кН*
***25** - номинальное напряжение, кВ*
***600** - длина пути утечки электрического тока, мм*
***УХЛ1** - климатическое исполнение и категория размещения по ГОСТ 15150*

ОБЛАСТЬ ПРИМЕНЕНИЯ:

Фиксаторные полимерные изоляторы применяются для изоляции и крепления устройств контактной сети железных дорог переменного тока напряжением 25 кВ, частотой до 100 Гц и постоянного тока напряжением 3 кВ в атмосфере с различной степенью загрязненности.

Изоляторы изготавливаются в соответствии с ГОСТ Р 55648-13 "Изоляторы для контактной сети железных дорог. Общие технические условия".

Для данных изоляторов характерна высокая стойкость к воздействию атмосферных и промышленных загрязнений, воздействию кислот и щелочей, ультрафиолетовому облучению, трекингу электрической эрозии.

ЖЕТЫСУ ИЗОЛЯТОР

ЖИ-ФСП-120-25-950 УХЛ1 *(типа ФСПКр-120/25-0,95 УХЛ1)*

Фиксаторные полимерные изоляторы для контактной сети железных дорог

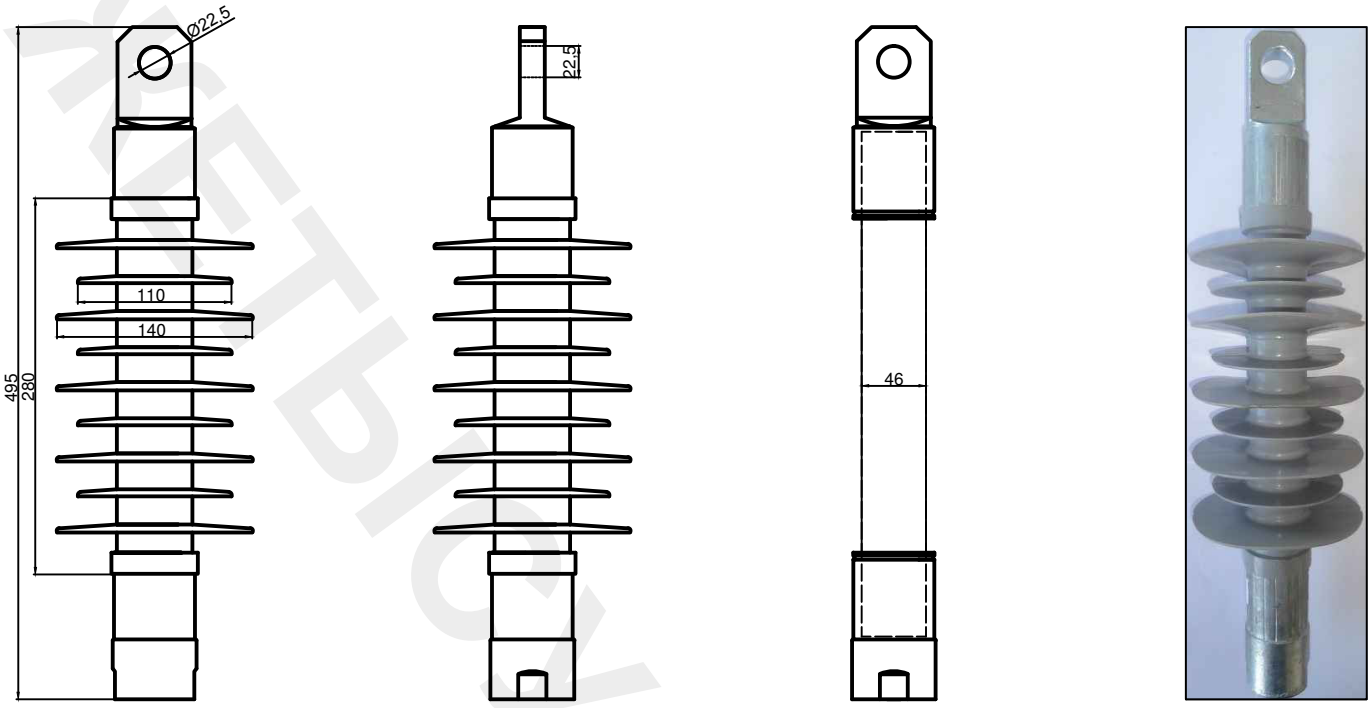

ТЕХНИЧЕСКИЕ ХАРАКТЕРИСТИКИ:

Номинальное напряжение, кВ	*25*
Наибольшее рабочее напряжение, кВ	*27,5*
Длина пути утечки электрического тока, мм	*950*
Механическая разрушающая сила при растяжении, кН	*120*
Разрушающий изгибающий момент, кНм	*8*
Климатическое исполнение и категория размещения по ГОСТ 15150	*УХЛ1*
Выдерживаемое напряжение промышленной частоты в сухом состоянии, кВ	*145*
Выдерживаемое напряжение промышленной частоты под дождем, кВ:	
- в горизонтальном положении	*125*
- в вертикальном положении	*70*
Выдерживаемое напряжение промышленной частоты загрязненного и увлажненного изолятора, кВ	*40*
Выдерживаемое напряжение грозовых импульсов, кВ	*240*
Степень загрязнения атмосферы по ГОСТ 28856	*5*
Строительная высота, мм	*495*
Изоляционный промежуток, мм	*280*
Диаметр большого ребра, мм	*130*
Диаметр маленького ребра, мм	*100*
Диаметр грузонесущего стержня, мм	*46*
Вес, кг	*5,5*
Фарфоровый (керамический) аналог	*ФСФ-120/25-0,95 УХЛ1*

УСЛОВНЫЕ ОБОЗНАЧЕНИЯ:

ЖИ - *завод производитель: ТОО "ЖетысуИзолятор"*
ФСП *- марка железнодорожного изолятора*
120 *- механическая разрушающая сила при растяжении, кН*
25 *- номинальное напряжение, кВ*
950 *- длина пути утечки электрического тока, мм*
УХЛ1 *- климатическое исполнение и категория размещения по ГОСТ 15150*

ОБЛАСТЬ ПРИМЕНЕНИЯ:

Фиксаторные полимерные изоляторы применяются для изоляции и крепления устройств контактной сети железных дорог переменного тока напряжением 25 кВ, частотой до 100 Гц и постоянного тока напряжением 3 кВ в атмосфере с различной степенью загрязненности.

Изоляторы изготавливаются в соответствии с ГОСТ Р 55648-13 "Изоляторы для контактной сети железных дорог. Общие технические условия".

Для данных изоляторов характерна высокая стойкость к воздействию атмосферных и промышленных загрязнений, воздействию кислот и щелочей, ультрафиолетовому облучению, трекингу электрической эрозии.

ЖЕТЫСУ ИЗОЛЯТОР

ЖИ-ФСП-120-25-1100 УХЛ1 (типа ФСПКр-120/25-1,1 УХЛ1)

Фиксаторные полимерные изоляторы для контактной сети железных дорог

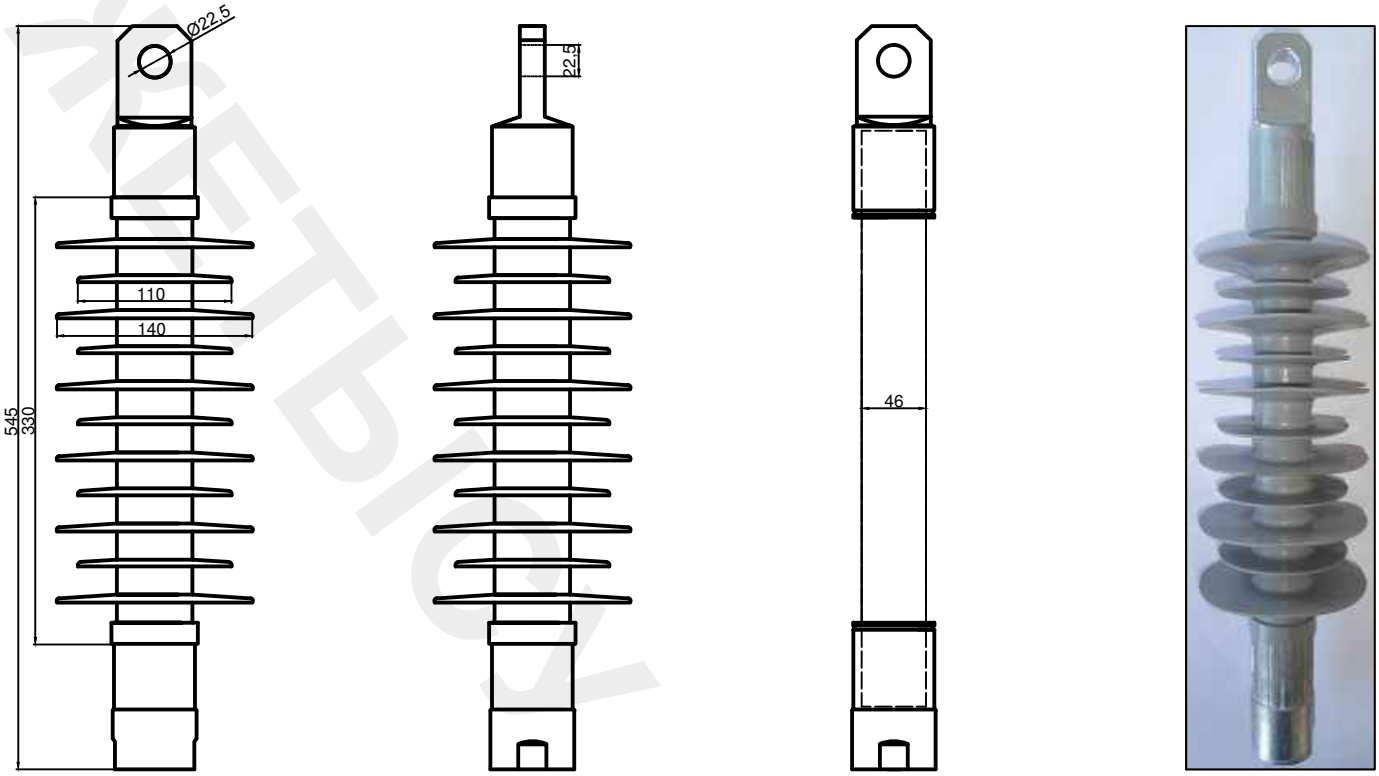

ТЕХНИЧЕСКИЕ ХАРАКТЕРИСТИКИ:

Номинальное напряжение, кВ	*25*
Наибольшее рабочее напряжение, кВ	*27,5*
Длина пути утечки электрического тока, мм	*1100*
Механическая разрушающая сила при растяжении, кН	*120*
Разрушающий изгибающий момент, кНм	*8*
Климатическое исполнение и категория размещения по ГОСТ 15150	*УХЛ1*
Выдерживаемое напряжение промышленной частоты в сухом состоянии, кВ	*145*
Выдерживаемое напряжение промышленной частоты под дождем, кВ:	
- в горизонтальном положении	*125*
- в вертикальном положении	*70*
Выдерживаемое напряжение промышленной частоты загрязненного и увлажненного изолятора, кВ	*40*
Выдерживаемое напряжение грозовых импульсов, кВ	*240*
Степень загрязнения атмосферы по ГОСТ 28856	*5*
Строительная высота, мм	*545*
Изоляционный промежуток, мм	*330*
Диаметр большого ребра, мм	*130*
Диаметр маленького ребра, мм	*100*
Диаметр грузонесущего стержня, мм	*46*
Вес, кг	*6*
Фарфоровый (керамический) аналог	*ФСФ-120/25-1,1 УХЛ1*

УСЛОВНЫЕ ОБОЗНАЧЕНИЯ:

ЖИ - *завод производитель: ТОО "ЖетысуИзолятор"*
ФСП *- марка железнодорожного изолятора*
120 *- механическая разрушающая сила при растяжении, кН*
25 *- номинальное напряжение, кВ*
1100 *- длина пути утечки электрического тока, мм*
УХЛ1 *- климатическое исполнение и категория размещения по ГОСТ 15150*

ОБЛАСТЬ ПРИМЕНЕНИЯ:

Фиксаторные полимерные изоляторы применяются для изоляции и крепления устройств контактной сети железных дорог переменного тока напряжением 25 кВ, частотой до 100 Гц и постоянного тока напряжением 3 кВ в атмосфере с различной степенью загрязненности.

Изоляторы изготавливаются в соответствии с ГОСТ Р 55648-13 "Изоляторы для контактной сети железных дорог. Общие технические условия".

Для данных изоляторов характерна высокая стойкость к воздействию атмосферных и промышленных загрязнений, воздействию кислот и щелочей, ультрафиолетовому облучению, трекингу электрической эрозии.

ЖЕТЫСУ ИЗОЛЯТОР

ЖИ-ФСП-120-25-1250 УХЛ1 *(типа ФСПКр-120/25-1,25 УХЛ1)*

Фиксаторные полимерные изоляторы для контактной сети железных дорог

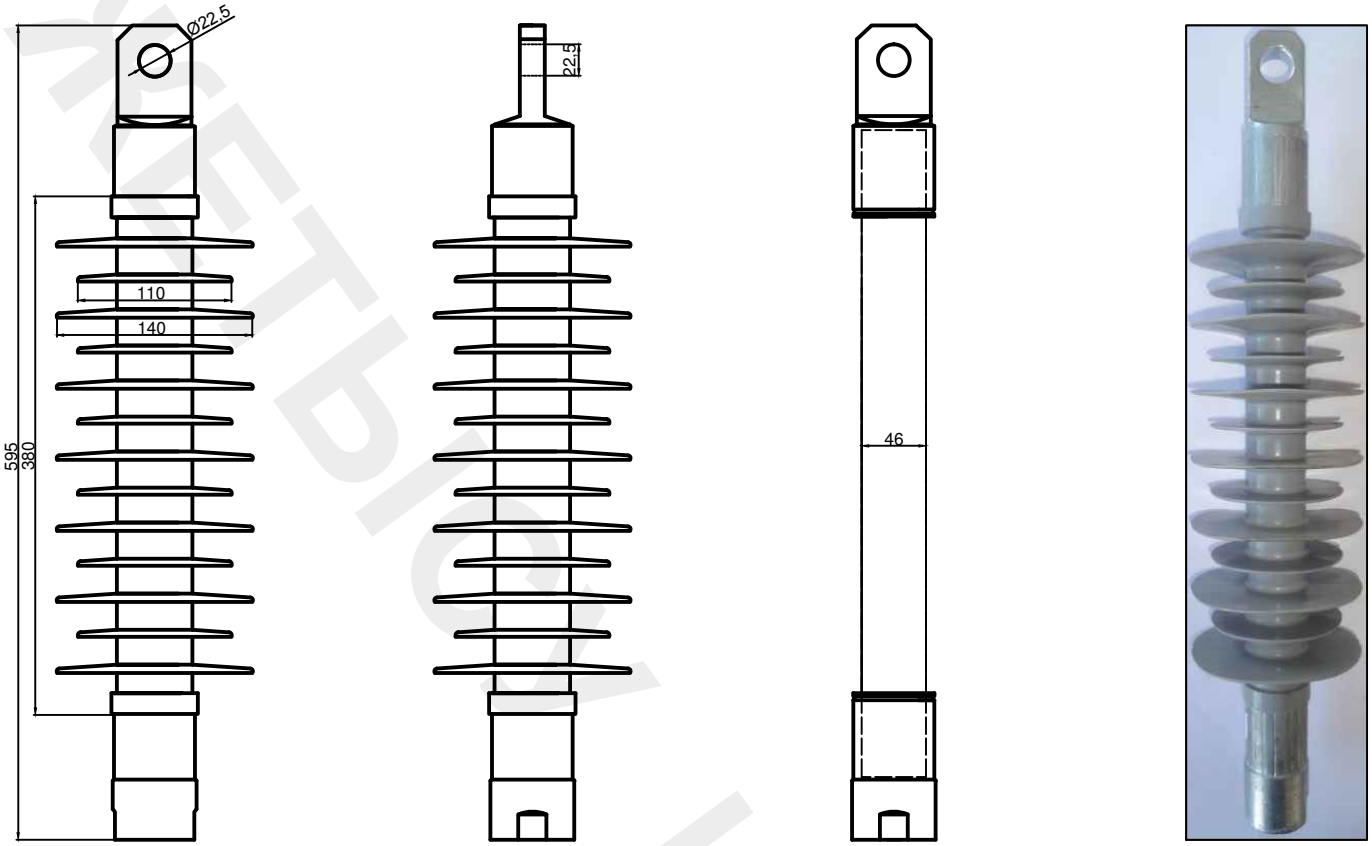

ТЕХНИЧЕСКИЕ ХАРАКТЕРИСТИКИ:

Номинальное напряжение, кВ	*25*
Наибольшее рабочее напряжение, кВ	*27,5*
Длина пути утечки электрического тока, мм	*1250*
Механическая разрушающая сила при растяжении, кН	*120*
Разрушающий изгибающий момент, кНм	*8*
Климатическое исполнение и категория размещения по ГОСТ 15150	*УХЛ1*
Выдерживаемое напряжение промышленной частоты в сухом состоянии, кВ	*145*
Выдерживаемое напряжение промышленной частоты под дождем, кВ:	
- в горизонтальном положении	*125*
- в вертикальном положении	*70*
Выдерживаемое напряжение промышленной частоты загрязненного и увлажненного изолятора, кВ	*40*
Выдерживаемое напряжение грозовых импульсов, кВ	*240*
Степень загрязнения атмосферы по ГОСТ 28856	*5*
Строительная высота, мм	*595*
Изоляционный промежуток, мм	*380*
Диаметр большого ребра, мм	*130*
Диаметр маленького ребра, мм	*100*
Диаметр грузонесущего стержня, мм	*46*
Вес, кг	*6,5*
Фарфоровый (керамический) аналог	*ФСФ-120/25-1,25 УХЛ1*

УСЛОВНЫЕ ОБОЗНАЧЕНИЯ:

ЖИ - *завод производитель: ТОО "ЖетысуИзолятор"*
ФСП *- марка железнодорожного изолятора*
120 *- механическая разрушающая сила при растяжении, кН*
25 *- номинальное напряжение, кВ*
1250 *- длина пути утечки электрического тока, мм*
УХЛ1 *- климатическое исполнение и категория размещения по ГОСТ 15150*

ОБЛАСТЬ ПРИМЕНЕНИЯ:

Фиксаторные полимерные изоляторы применяются для изоляции и крепления устройств контактной сети железных дорог переменного тока напряжением 25 кВ, частотой до 100 Гц и постоянного тока напряжением 3 кВ в атмосфере с различной степенью загрязненности.

Изоляторы изготавливаются в соответствии с ГОСТ Р 55648-13 "Изоляторы для контактной сети железных дорог. Общие технические условия".

Для данных изоляторов характерна высокая стойкость к воздействию атмосферных и промышленных загрязнений, воздействию кислот и щелочей, ультрафиолетовому облучению, трекингу электрической эрозии.

ЖЕТЫСУ ИЗОЛЯТОР

ЖИ-ФСП-120-25-1400 УХЛ1 *(типа ФСПКр-120/25-1,4 УХЛ1)*

Фиксаторные полимерные изоляторы для контактной сети железных дорог

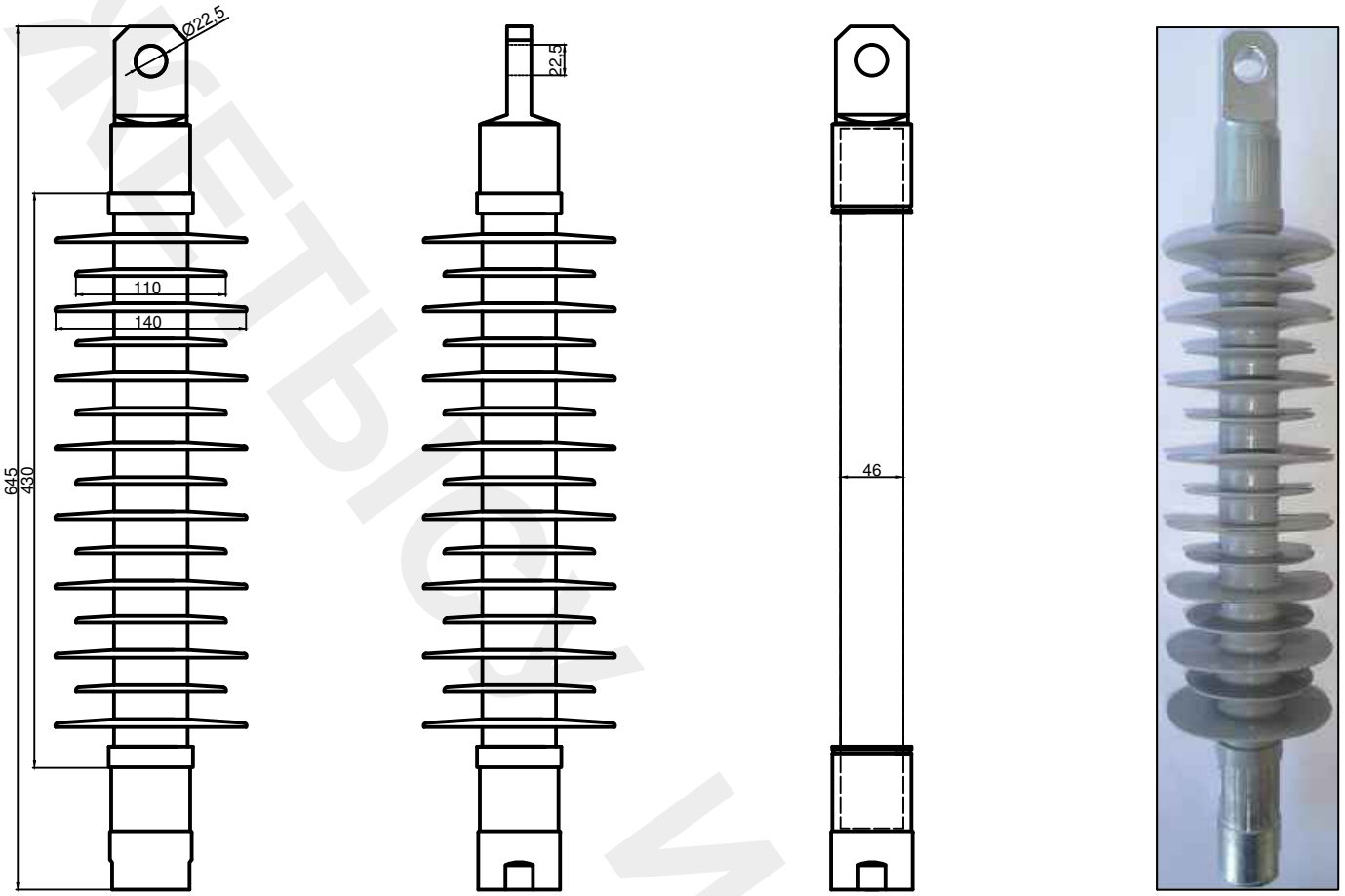

ТЕХНИЧЕСКИЕ ХАРАКТЕРИСТИКИ:

Номинальное напряжение, кВ	*25*
Наибольшее рабочее напряжение, кВ	*27,5*
Длина пути утечки электрического тока, мм	*1400*
Механическая разрушающая сила при растяжении, кН	*120*
Разрушающий изгибающий момент, кНм	*8*
Климатическое исполнение и категория размещения по ГОСТ 15150	*УХЛ1*
Выдерживаемое напряжение промышленной частоты в сухом состоянии, кВ	*145*
Выдерживаемое напряжение промышленной частоты под дождем, кВ:	
- в горизонтальном положении	*125*
- в вертикальном положении	*70*
Выдерживаемое напряжение промышленной частоты загрязненного и увлажненного изолятора, кВ	*40*
Выдерживаемое напряжение грозовых импульсов, кВ	*240*
Степень загрязнения атмосферы по ГОСТ 28856	*5*
Строительная высота, мм	*645*
Изоляционный промежуток, мм	*430*
Диаметр большого ребра, мм	*130*
Диаметр маленького ребра, мм	*100*
Диаметр грузонесущего стержня, мм	*46*
Вес, кг	*7*
Фарфоровый (керамический) аналог	*ФСФ-120/25-1,4 УХЛ1*

УСЛОВНЫЕ ОБОЗНАЧЕНИЯ:

ЖИ - *завод производитель: ТОО "ЖетысуИзолятор"*
ФСП *- марка железнодорожного изолятора*
120 *- механическая разрушающая сила при растяжении, кН*
25 *- номинальное напряжение, кВ*
1400 *- длина пути утечки электрического тока, мм*
УХЛ1 *- климатическое исполнение и категория размещения по ГОСТ 15150*

ОБЛАСТЬ ПРИМЕНЕНИЯ:

Фиксаторные полимерные изоляторы применяются для изоляции и крепления устройств контактной сети железных дорог переменного тока напряжением 25 кВ, частотой до 100 Гц и постоянного тока напряжением 3 кВ в атмосфере с различной степенью загрязненности.

Изоляторы изготавливаются в соответствии с ГОСТ Р 55648-13 "Изоляторы для контактной сети железных дорог. Общие технические условия".

Для данных изоляторов характерна высокая стойкость к воздействию атмосферных и промышленных загрязнений, воздействию кислот и щелочей, ультрафиолетовому облучению, трекингу электрической эрозии.

ЖетысуИзолятор

ЖИ-ФСП-120-25-1500 УХЛ1 *(типа ФСПКр-120/25-1,5 УХЛ1)*

Фиксаторные полимерные изоляторы для контактной сети железных дорог

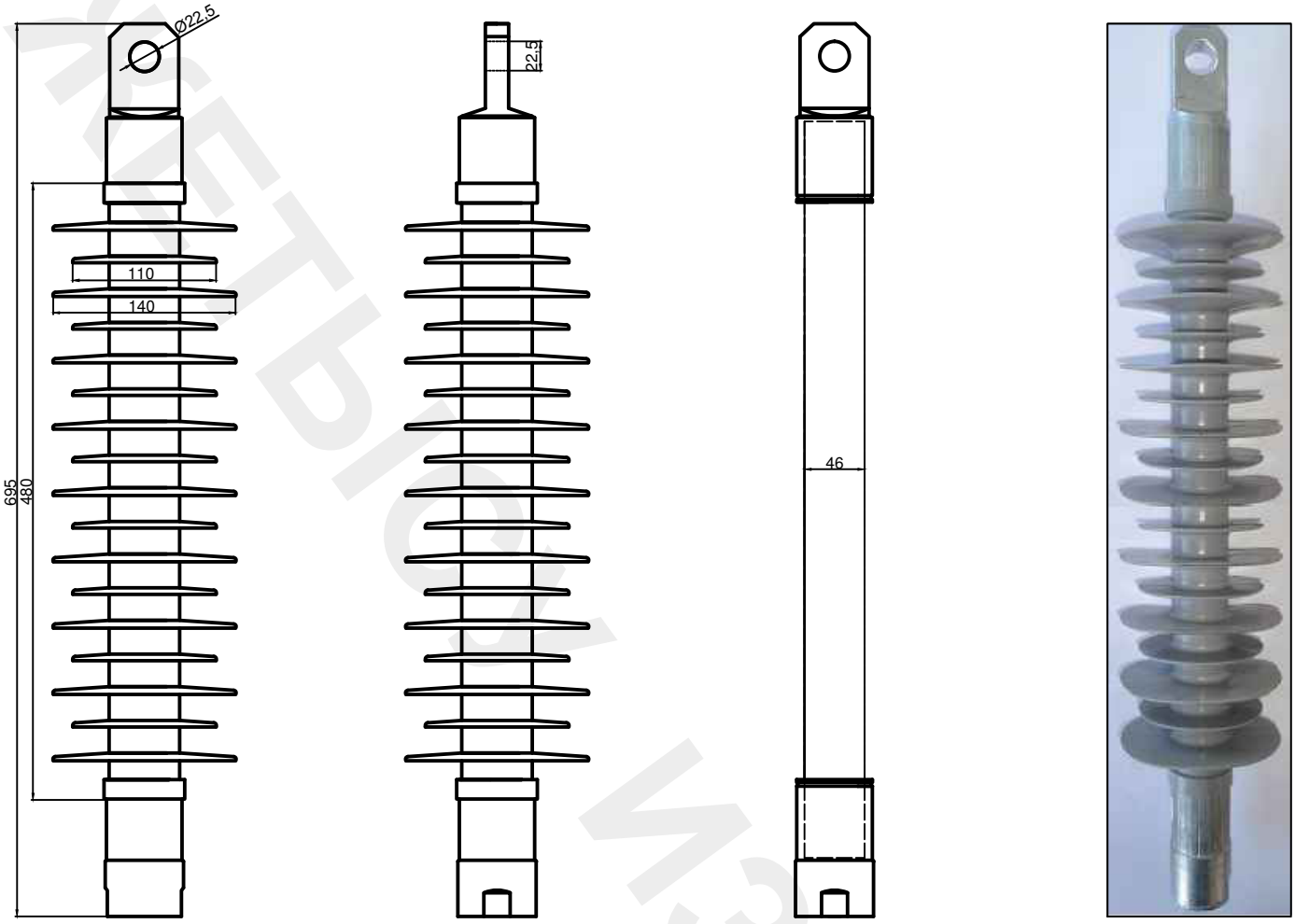

ТЕХНИЧЕСКИЕ ХАРАКТЕРИСТИКИ:

Номинальное напряжение, кВ	*25*
Наибольшее рабочее напряжение, кВ	*27,5*
Длина пути утечки электрического тока, мм	*1500*
Механическая разрушающая сила при растяжении, кН	*120*
Разрушающий изгибающий момент, кНм	*8*
Климатическое исполнение и категория размещения по ГОСТ 15150	*УХЛ1*
Выдерживаемое напряжение промышленной частоты в сухом состоянии, кВ	*145*
Выдерживаемое напряжение промышленной частоты под дождем, кВ:	
- в горизонтальном положении	*125*
- в вертикальном положении	*70*
Выдерживаемое напряжение промышленной частоты загрязненного и увлажненного изолятора, кВ	*40*
Выдерживаемое напряжение грозовых импульсов, кВ	*240*
Степень загрязнения атмосферы по ГОСТ 28856	*5*
Строительная высота, мм	*695*
Изоляционный промежуток, мм	*480*
Диаметр большого ребра, мм	*130*
Диаметр маленького ребра, мм	*100*
Диаметр грузонесущего стержня, мм	*46*
Вес, кг	*7,5*
Фарфоровый (керамический) аналог	*ФСФ-120/25-1,5 УХЛ1*

УСЛОВНЫЕ ОБОЗНАЧЕНИЯ:

ЖИ - *завод производитель: ТОО "ЖетысуИзолятор"*
ФСП *- марка железнодорожного изолятора*
120 *- механическая разрушающая сила при растяжении, кН*
25 *- номинальное напряжение, кВ*
1500 *- длина пути утечки электрического тока, мм*
УХЛ1 *- климатическое исполнение и категория размещения по ГОСТ 15150*

ОБЛАСТЬ ПРИМЕНЕНИЯ:

Фиксаторные полимерные изоляторы применяются для изоляции и крепления устройств контактной сети железных дорог переменного тока напряжением 25 кВ, частотой до 100 Гц и постоянного тока напряжением 3 кВ в атмосфере с различной степенью загрязненности.

Изоляторы изготавливаются в соответствии с ГОСТ Р 55648-13 "Изоляторы для контактной сети железных дорог. Общие технические условия".

Для данных изоляторов характерна высокая стойкость к воздействию атмосферных и промышленных загрязнений, воздействию кислот и щелочей, ультрафиолетовому облучению, трекингу электрической эрозии.

ЖЕТЫСУ ИЗОЛЯТОР

ПОЛИМЕРНЫЕ ЖЕЛЕЗНОДОРОЖНЫЕ ПОДВЕСНЫЕ ИЗОЛЯТОРЫ

механическая разрушающая сила при растяжении 70кн

insulator.kz / **РАЗДЕЛ 1-3а**

ЖИ-ПСП-70-25-600 УХЛ1 *(типа ПСПКр-70/25-0,6 УХЛ1)*

Подвесные полимерные изоляторы для контактной сети железных дорог

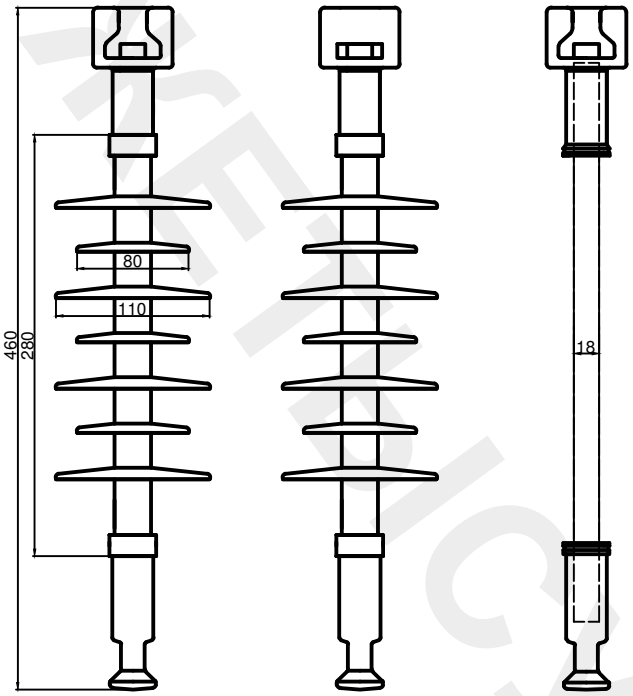

МОДИФИКАЦИЯ ИЗОЛЯТОРА:

Модификация - А:
гнездо - пестик



Модификация - Б:
проушина - пестик



Модификация - В:
гнездо - проушина

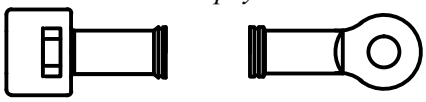

Модификация - Г:
проушина - проушина





ТЕХНИЧЕСКИЕ ХАРАКТЕРИСТИКИ:

Номинальное напряжение, кВ	*25*
Наибольшее рабочее напряжение, кВ	*27,5*
Длина пути утечки электрического тока, мм	*600*
Механическая разрушающая сила при растяжении, кН	*70*
Разрушающий изгибающий момент, кНм	*1*
Климатическое исполнение и категория размещения по ГОСТ 15150	*УХЛ1*
Выдерживаемое напряжение промышленной частоты в сухом состоянии, кВ	*145*
Выдерживаемое напряжение промышленной частоты под дождем, кВ:	
- в горизонтальном положении	*125*
- в вертикальном положении	*70*
Выдерживаемое напряжение промышленной частоты загрязненного и увлажненного изолятора, кВ	*40*
Выдерживаемое напряжение грозовых импульсов, кВ	*240*
Степень загрязнения атмосферы по ГОСТ 28856	*5*
Строительная высота, мм	*460*
Изоляционный промежуток, мм	*280*
Диаметр большого ребра, мм	*110*
Диаметр маленького ребра, мм	*80*
Диаметр грузонесущего стержня, мм	*18*
Вес, кг	*1,7*
Фарфоровый (керамический) аналог	*ПСФ-70/25-0,6 УХЛ1*

УСЛОВНЫЕ ОБОЗНАЧЕНИЯ:

ЖИ - *завод производитель: ТОО "ЖетысуИзолятор"*
ПСП *- марка железнодорожного изолятора*
70 *- механическая разрушающая сила при растяжении, кН*
25 *- номинальное напряжение, кВ*
600 *- длина пути утечки электрического тока, мм*
УХЛ1 *- климатическое исполнение и категория размещения по ГОСТ 15150*

ОБЛАСТЬ ПРИМЕНЕНИЯ:

Подвесные полимерные изоляторы применяются для изоляции и крепления устройств контактной сети железных дорог переменного тока напряжением 25 кВ, частотой до 100 Гц и постоянного тока напряжением 3 кВ в атмосфере с различной степенью загрязненности.

Изоляторы изготавливаются в соответствии с ГОСТ Р 55648-13 "Изоляторы для контактной сети железных дорог. Общие технические условия".

Для данных изоляторов характерна высокая стойкость к воздействию атмосферных и промышленных загрязнений, воздействию кислот и щелочей, ультрафиолетовому облучению, трекингу электрической эрозии.

ЖЕТЫСУ ИЗОЛЯТОР

ЖИ-ПСП-70-25-950 УХЛ1 (типа ПСПКр-70/25-0,95 УХЛ1)

Подвесные полимерные изоляторы для контактной сети железных дорог

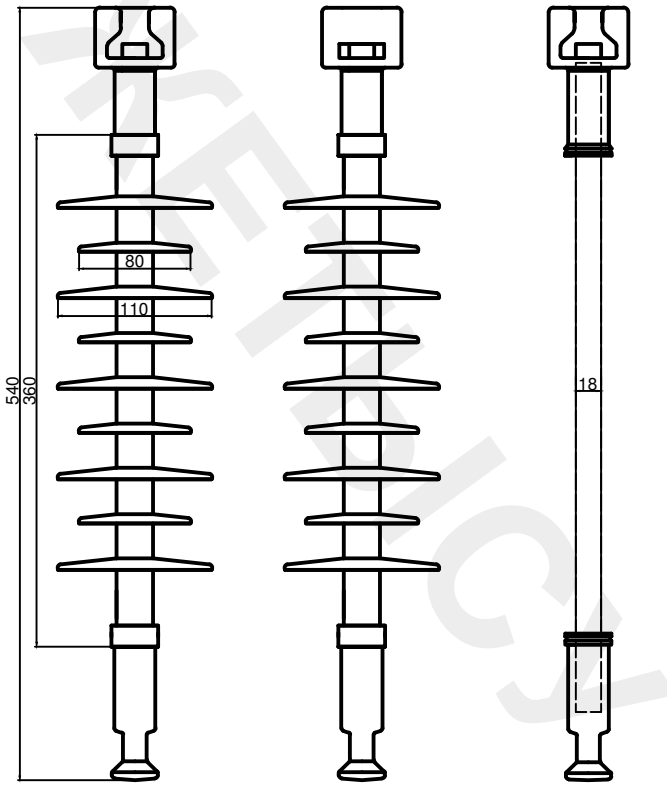

МОДИФИКАЦИЯ ИЗОЛЯТОРА:

Модификация - А:
гнездо - пестик



Модификация - Б:
проушина - пестик



Модификация - В:
гнездо - проушина

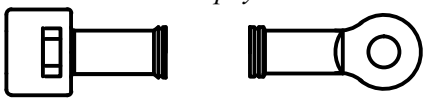

Модификация - Г:
проушина - проушина





ТЕХНИЧЕСКИЕ ХАРАКТЕРИСТИКИ:

Номинальное напряжение, кВ	*25*
Наибольшее рабочее напряжение, кВ	*27,5*
Длина пути утечки электрического тока, мм	*950*
Механическая разрушающая сила при растяжении, кН	*70*
Разрушающий изгибающий момент, кНм	*1*
Климатическое исполнение и категория размещения по ГОСТ 15150	*УХЛ1*
Выдерживаемое напряжение промышленной частоты в сухом состоянии, кВ	*145*
Выдерживаемое напряжение промышленной частоты под дождем, кВ:	
- в горизонтальном положении	*125*
- в вертикальном положении	*70*
Выдерживаемое напряжение промышленной частоты загрязненного и увлажненного изолятора, кВ	*40*
Выдерживаемое напряжение грозовых импульсов, кВ	*240*
Степень загрязнения атмосферы по ГОСТ 28856	*5*
Строительная высота, мм	*540*
Изоляционный промежуток, мм	*360*
Диаметр большого ребра, мм	*110*
Диаметр маленького ребра, мм	*80*
Диаметр грузонесущего стержня, мм	*18*
Вес, кг	*1,8*
Фарфоровый (керамический) аналог	*ПСФ-70/25-0,95 УХЛ1*

УСЛОВНЫЕ ОБОЗНАЧЕНИЯ:

***ЖИ -** завод производитель: ТОО "ЖетысуИзолятор"*
***ПСП** - марка железнодорожного изолятора*
***70** - механическая разрушающая сила при растяжении, кН*
***25** - номинальное напряжение, кВ*
***950** - длина пути утечки электрического тока, мм*
***УХЛ1** - климатическое исполнение и категория размещения по ГОСТ 15150*

ОБЛАСТЬ ПРИМЕНЕНИЯ:

Подвесные полимерные изоляторы применяются для изоляции и крепления устройств контактной сети железных дорог переменного тока напряжением 25 кВ, частотой до 100 Гц и постоянного тока напряжением 3 кВ в атмосфере с различной степенью загрязненности.

Изоляторы изготавливаются в соответствии с ГОСТ Р 55648-13 "Изоляторы для контактной сети железных дорог. Общие технические условия".

Для данных изоляторов характерна высокая стойкость к воздействию атмосферных и промышленных загрязнений, воздействию кислот и щелочей, ультрафиолетовому облучению, трекингу электрической эрозии.

ЖЕТЫСУ ИЗОЛЯТОР

ЖИ-ПСП-70-25-1100 УХЛ1 (типа ПСПКр-70/25-1,1 УХЛ1)

Подвесные полимерные изоляторы для контактной сети железных дорог

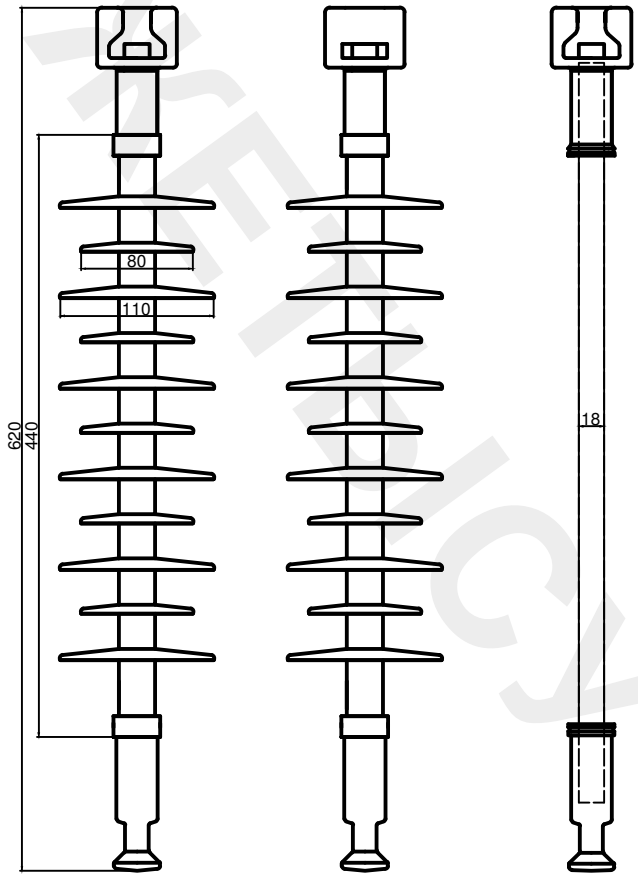

МОДИФИКАЦИЯ ИЗОЛЯТОРА:

Модификация - А:
гнездо - пестик



Модификация - Б:
проушина - пестик



Модификация - В:
гнездо - проушина

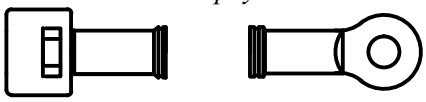

Модификация - Г:
проушина - проушина





ТЕХНИЧЕСКИЕ ХАРАКТЕРИСТИКИ:

Номинальное напряжение, кВ	*25*
Наибольшее рабочее напряжение, кВ	*27,5*
Длина пути утечки электрического тока, мм	*1100*
Механическая разрушающая сила при растяжении, кН	*70*
Разрушающий изгибающий момент, кНм	*1*
Климатическое исполнение и категория размещения по ГОСТ 15150	*УХЛ1*
Выдерживаемое напряжение промышленной частоты в сухом состоянии, кВ	*145*
Выдерживаемое напряжение промышленной частоты под дождем, кВ:	
- в горизонтальном положении	*125*
- в вертикальном положении	*70*
Выдерживаемое напряжение промышленной частоты загрязненного и увлажненного изолятора, кВ	*40*
Выдерживаемое напряжение грозовых импульсов, кВ	*240*
Степень загрязнения атмосферы по ГОСТ 28856	*5*
Строительная высота, мм	*620*
Изоляционный промежуток, мм	*440*
Диаметр большого ребра, мм	*110*
Диаметр маленького ребра, мм	*80*
Диаметр грузонесущего стержня, мм	*18*
Вес, кг	*1,9*
Фарфоровый (керамический) аналог	*ПСФ-70/25-1,1 УХЛ1*

УСЛОВНЫЕ ОБОЗНАЧЕНИЯ:

ЖИ - *завод производитель: ТОО "ЖетысуИзолятор"*
ПСП *- марка железнодорожного изолятора*
70 *- механическая разрушающая сила при растяжении, кН*
25 *- номинальное напряжение, кВ*
1100 *- длина пути утечки электрического тока, мм*
УХЛ1 *- климатическое исполнение и категория размещения по ГОСТ 15150*

ОБЛАСТЬ ПРИМЕНЕНИЯ:

Подвесные полимерные изоляторы применяются для изоляции и крепления устройств контактной сети железных дорог переменного тока напряжением 25 кВ, частотой до 100 Гц и постоянного тока напряжением 3 кВ в атмосфере с различной степенью загрязненности.

Изоляторы изготавливаются в соответствии с ГОСТ Р 55648-13 "Изоляторы для контактной сети железных дорог. Общие технические условия".

Для данных изоляторов характерна высокая стойкость к воздействию атмосферных и промышленных загрязнений, воздействию кислот и щелочей, ультрафиолетовому облучению, трекингу электрической эрозии.

ЖЕТЫСУ ИЗОЛЯТОР

ПОЛИМЕРНЫЕ ЖЕЛЕЗНОДОРОЖНЫЕ ПОДВЕСНЫЕ ИЗОЛЯТОРЫ

механическая разрушающая сила при растяжении 120кн

insulator.kz / **РАЗДЕЛ 1-3б**

ЖИ-ПСП-120-25-600 УХЛ1 (типа ПСПКр-120/25-0,6 УХЛ1)

Подвесные полимерные изоляторы для контактной сети железных дорог

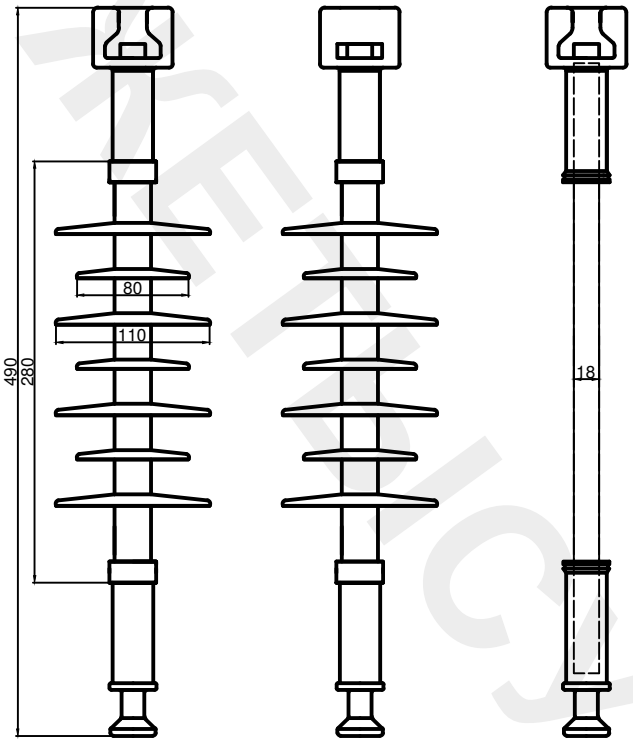

МОДИФИКАЦИЯ ИЗОЛЯТОРА:

Модификация - А:
гнездо - пестик



Модификация - Б:
проушина - пестик



Модификация - В:
гнездо - проушина

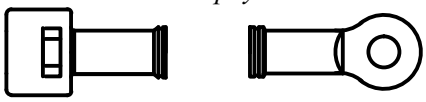

Модификация - Г:
проушина - проушина





ТЕХНИЧЕСКИЕ ХАРАКТЕРИСТИКИ:

Номинальное напряжение, кВ	*25*
Наибольшее рабочее напряжение, кВ	*27,5*
Длина пути утечки электрического тока, мм	*600*
Механическая разрушающая сила при растяжении, кН	*120*
Разрушающий изгибающий момент, кНм	*1*
Климатическое исполнение и категория размещения по ГОСТ 15150	*УХЛ1*
Выдерживаемое напряжение промышленной частоты в сухом состоянии, кВ	*145*
Выдерживаемое напряжение промышленной частоты под дождем, кВ:	
- в горизонтальном положении	*125*
- в вертикальном положении	*70*
Выдерживаемое напряжение промышленной частоты загрязненного и увлажненного изолятора, кВ	*40*
Выдерживаемое напряжение грозовых импульсов, кВ	*240*
Степень загрязнения атмосферы по ГОСТ 28856	*5*
Строительная высота, мм	*490*
Изоляционный промежуток, мм	*280*
Диаметр большого ребра, мм	*110*
Диаметр маленького ребра, мм	*80*
Диаметр грузонесущего стержня, мм	*18*
Вес, кг	*1,9*
Фарфоровый (керамический) аналог	*ПСФ-120/25-0,6 УХЛ1*

УСЛОВНЫЕ ОБОЗНАЧЕНИЯ:

ЖИ - *завод производитель: ТОО "ЖетысуИзолятор"*
ПСП *- марка железнодорожного изолятора*
120 *- механическая разрушающая сила при растяжении, кН*
25 *- номинальное напряжение, кВ*
600 *- длина пути утечки электрического тока, мм*
УХЛ1 *- климатическое исполнение и категория размещения по ГОСТ 15150*

ОБЛАСТЬ ПРИМЕНЕНИЯ:

Подвесные полимерные изоляторы применяются для изоляции и крепления устройств контактной сети железных дорог переменного тока напряжением 25 кВ, частотой до 100 Гц и постоянного тока напряжением 3 кВ в атмосфере с различной степенью загрязненности.

Изоляторы изготавливаются в соответствии с ГОСТ Р 55648-13 "Изоляторы для контактной сети железных дорог. Общие технические условия".

Для данных изоляторов характерна высокая стойкость к воздействию атмосферных и промышленных загрязнений, воздействию кислот и щелочей, ультрафиолетовому облучению, трекингу электрической эрозии.

ЖЕТЫСУ ИЗОЛЯТОР

ЖИ-ПСП-120-25-950 УХЛ1 *(типа ПСПКр-120/25-0,95 УХЛ1)*

Подвесные полимерные изоляторы для контактной сети железных дорог

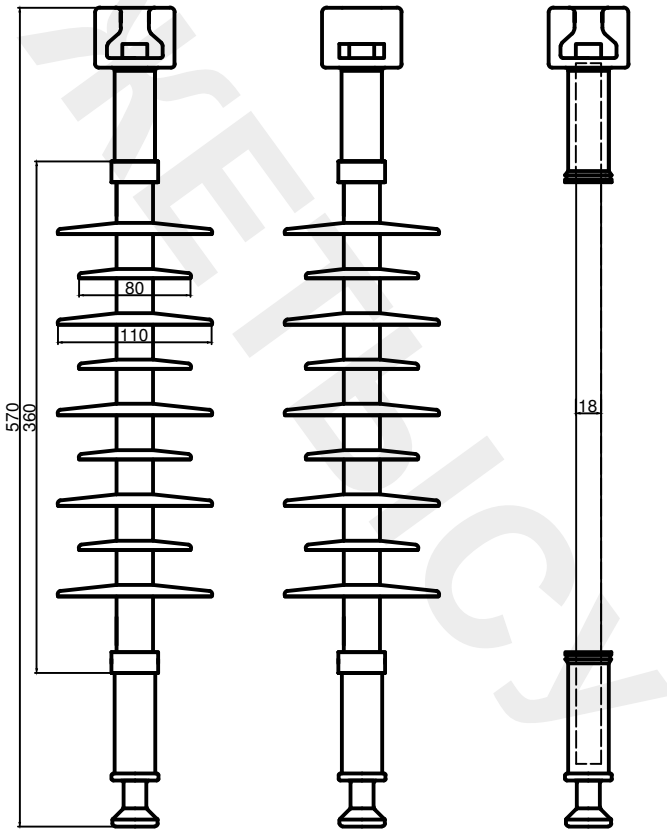

МОДИФИКАЦИЯ ИЗОЛЯТОРА:

Модификация - А:
гнездо - пестик



Модификация - Б:
проушина - пестик



Модификация - В:
гнездо - проушина

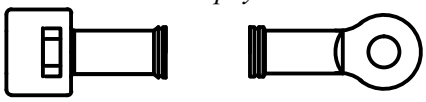

Модификация - Г:
проушина - проушина





ТЕХНИЧЕСКИЕ ХАРАКТЕРИСТИКИ:

Номинальное напряжение, кВ	*25*
Наибольшее рабочее напряжение, кВ	*27,5*
Длина пути утечки электрического тока, мм	*950*
Механическая разрушающая сила при растяжении, кН	*120*
Разрушающий изгибающий момент, кНм	*1*
Климатическое исполнение и категория размещения по ГОСТ 15150	*УХЛ1*
Выдерживаемое напряжение промышленной частоты в сухом состоянии, кВ	*145*
Выдерживаемое напряжение промышленной частоты под дождем, кВ:	
- в горизонтальном положении	*125*
- в вертикальном положении	*70*
Выдерживаемое напряжение промышленной частоты загрязненного и увлажненного изолятора, кВ	*40*
Выдерживаемое напряжение грозовых импульсов, кВ	*240*
Степень загрязнения атмосферы по ГОСТ 28856	*5*
Строительная высота, мм	*570*
Изоляционный промежуток, мм	*360*
Диаметр большого ребра, мм	*110*
Диаметр маленького ребра, мм	*80*
Диаметр грузонесущего стержня, мм	*18*
Вес, кг	*2*
Фарфоровый (керамический) аналог	*ПСФ-120/25-0,95 УХЛ1*

УСЛОВНЫЕ ОБОЗНАЧЕНИЯ:

ЖИ - *завод производитель: ТОО "ЖетысуИзолятор"*
ПСП *- марка железнодорожного изолятора*
120 *- механическая разрушающая сила при растяжении, кН*
25 *- номинальное напряжение, кВ*
950 *- длина пути утечки электрического тока, мм*
УХЛ1 *- климатическое исполнение и категория размещения по ГОСТ 15150*

ОБЛАСТЬ ПРИМЕНЕНИЯ:

Подвесные полимерные изоляторы применяются для изоляции и крепления устройств контактной сети железных дорог переменного тока напряжением 25 кВ, частотой до 100 Гц и постоянного тока напряжением 3 кВ в атмосфере с различной степенью загрязненности.

Изоляторы изготавливаются в соответствии с ГОСТ Р 55648-13 "Изоляторы для контактной сети железных дорог. Общие технические условия".

Для данных изоляторов характерна высокая стойкость к воздействию атмосферных и промышленных загрязнений, воздействию кислот и щелочей, ультрафиолетовому облучению, трекингу электрической эрозии.

ЖЕТЫСУ ИЗОЛЯТОР

ЖИ-ПСП-120-25-1100 УХЛ1 *(типа ПСПКр-120/25-1,1 УХЛ1)*

Подвесные полимерные изоляторы для контактной сети железных дорог

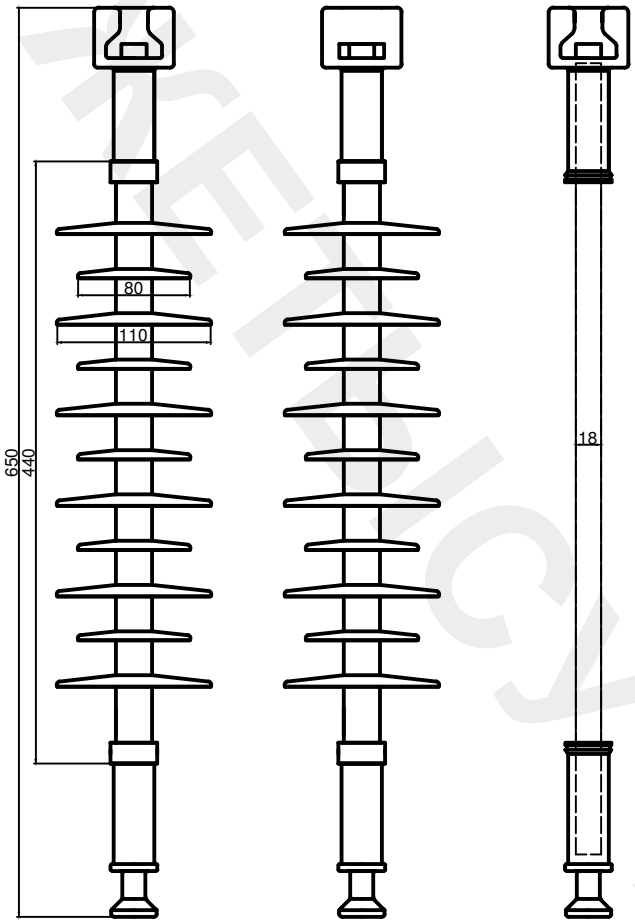

МОДИФИКАЦИЯ ИЗОЛЯТОРА:

Модификация - А:
гнездо - пестик



Модификация - Б:
проушина - пестик



Модификация - В:
гнездо - проушина

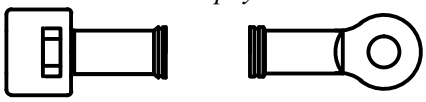

Модификация - Г:
проушина - проушина





ТЕХНИЧЕСКИЕ ХАРАКТЕРИСТИКИ:

Номинальное напряжение, кВ	*25*
Наибольшее рабочее напряжение, кВ	*27,5*
Длина пути утечки электрического тока, мм	*1100*
Механическая разрушающая сила при растяжении, кН	*120*
Разрушающий изгибающий момент, кНм	*1*
Климатическое исполнение и категория размещения по ГОСТ 15150	*УХЛ1*
Выдерживаемое напряжение промышленной частоты в сухом состоянии, кВ	*145*
Выдерживаемое напряжение промышленной частоты под дождем, кВ:	
- в горизонтальном положении	*125*
- в вертикальном положении	*70*
Выдерживаемое напряжение промышленной частоты загрязненного и увлажненного изолятора, кВ	*40*
Выдерживаемое напряжение грозовых импульсов, кВ	*240*
Степень загрязнения атмосферы по ГОСТ 28856	*5*
Строительная высота, мм	*650*
Изоляционный промежуток, мм	*440*
Диаметр большого ребра, мм	*110*
Диаметр маленького ребра, мм	*80*
Диаметр грузонесущего стержня, мм	*18*
Вес, кг	*2,1*
Фарфоровый (керамический) аналог	*ПСФ-120/25-1,1 УХЛ1*

УСЛОВНЫЕ ОБОЗНАЧЕНИЯ:

ЖИ *- завод производитель: ТОО "ЖетысуИзолятор"*
ПСП *- марка железнодорожного изолятора*
120 *- механическая разрушающая сила при растяжении, кН*
25 *- номинальное напряжение, кВ*
1100 *- длина пути утечки электрического тока, мм*
УХЛ1 *- климатическое исполнение и категория размещения по ГОСТ 15150*

ОБЛАСТЬ ПРИМЕНЕНИЯ:

Подвесные полимерные изоляторы применяются для изоляции и крепления устройств контактной сети железных дорог переменного тока напряжением 25 кВ, частотой до 100 Гц и постоянного тока напряжением 3 кВ в атмосфере с различной степенью загрязненности.

Изоляторы изготавливаются в соответствии с ГОСТ Р 55648-13 "Изоляторы для контактной сети железных дорог. Общие технические условия".

Для данных изоляторов характерна высокая стойкость к воздействию атмосферных и промышленных загрязнений, воздействию кислот и щелочей, ультрафиолетовому облучению, трекингу электрической эрозии.

ЖЕТЫСУ ИЗОЛЯТОР

ПОЛИМЕРНЫЕ ЖЕЛЕЗНОДОРОЖНЫЕ НАТЯЖНЫЕ ИЗОЛЯТОРЫ

механическая разрушающая сила при растяжении 70кн

insulator.kz / **РАЗДЕЛ 1-4а**

ЖИ-НСП-70-25-600 УХЛ1 (типа НСПКр-70/25-0,6 УХЛ1)

Натяжные полимерные изоляторы для контактной сети железных дорог

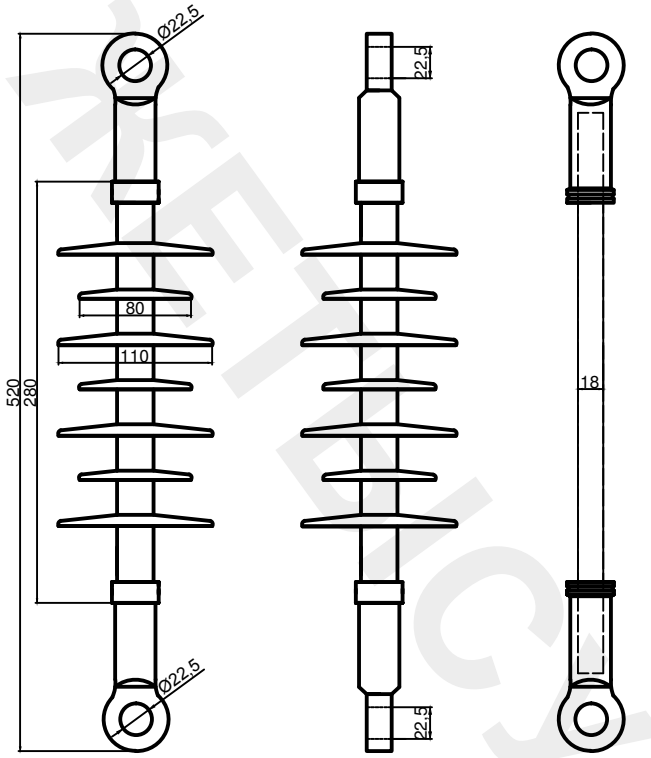

МОДИФИКАЦИЯ ИЗОЛЯТОРА:

Модификация - А:
гнездо - пестик



Модификация - Б:
проушина - пестик



Модификация - В:
гнездо - проушина

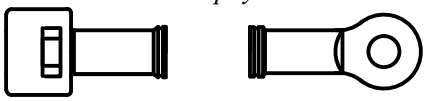

Модификация - Г:
проушина - проушина





ТЕХНИЧЕСКИЕ ХАРАКТЕРИСТИКИ:

Номинальное напряжение, кВ	*25*
Наибольшее рабочее напряжение, кВ	*27,5*
Длина пути утечки электрического тока, мм	*600*
Механическая разрушающая сила при растяжении, кН	*70*
Разрушающий изгибающий момент, кНм	*1*
Климатическое исполнение и категория размещения по ГОСТ 15150	*УХЛ1*
Выдерживаемое напряжение промышленной частоты в сухом состоянии, кВ	*145*
Выдерживаемое напряжение промышленной частоты под дождем, кВ:	
- в горизонтальном положении	*125*
- в вертикальном положении	*70*
Выдерживаемое напряжение промышленной частоты загрязненного и увлажненного изолятора, кВ	*40*
Выдерживаемое напряжение грозовых импульсов, кВ	*240*
Степень загрязнения атмосферы по ГОСТ 28856	*5*
Строительная высота, мм	*520*
Изоляционный промежуток, мм	*280*
Диаметр большого ребра, мм	*110*
Диаметр маленького ребра, мм	*80*
Диаметр грузонесущего стержня, мм	*18*
Вес, кг	*1,7*
Фарфоровый (керамический) аналог	*НСФ-70/25-0,6 УХЛ1*

УСЛОВНЫЕ ОБОЗНАЧЕНИЯ:

***ЖИ -** завод производитель: ТОО "ЖетысуИзолятор"*
***НСП** - марка железнодорожного изолятора*
***70** - механическая разрушающая сила при растяжении, кН*
***25** - номинальное напряжение, кВ*
***600** - длина пути утечки электрического тока, мм*
***УХЛ1** - климатическое исполнение и категория размещения по ГОСТ 15150*

ОБЛАСТЬ ПРИМЕНЕНИЯ:

Натяжные полимерные изоляторы применяются для изоляции и крепления устройств контактной сети железных дорог переменного тока напряжением 25 кВ, частотой до 100 Гц и постоянного тока напряжением 3 кВ в атмосфере с различной степенью загрязненности.

Изоляторы изготавливаются в соответствии с ГОСТ Р 55648-13 "Изоляторы для контактной сети железных дорог. Общие технические условия".

Для данных изоляторов характерна высокая стойкость к воздействию атмосферных и промышленных загрязнений, воздействию кислот и щелочей, ультрафиолетовому облучению, трекингу электрической эрозии.

ЖЕТЫСУ ИЗОЛЯТОР

ЖИ-НСП-70-25-950 УХЛ1 (типа НСПКр-70/25-0,95 УХЛ1)

Натяжные полимерные изоляторы для контактной сети железных дорог

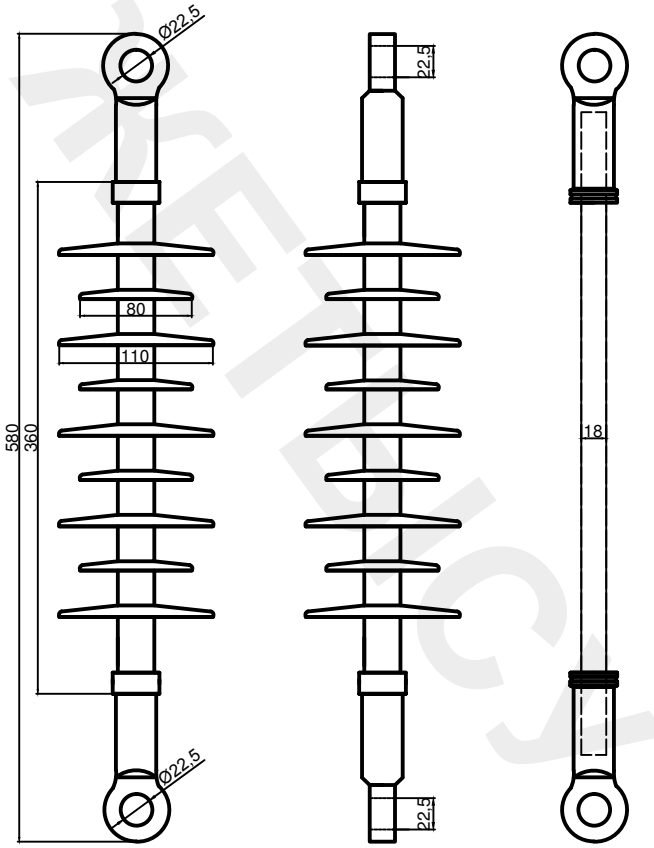

МОДИФИКАЦИЯ ИЗОЛЯТОРА:

Модификация - А:
гнездо - пестик



Модификация - Б:
проушина - пестик



Модификация - В:
гнездо - проушина

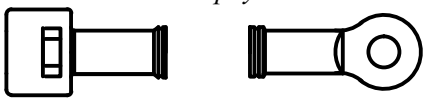

Модификация - Г:
проушина - проушина





ТЕХНИЧЕСКИЕ ХАРАКТЕРИСТИКИ:

Номинальное напряжение, кВ	*25*
Наибольшее рабочее напряжение, кВ	*27,5*
Длина пути утечки электрического тока, мм	*950*
Механическая разрушающая сила при растяжении, кН	*70*
Разрушающий изгибающий момент, кНм	*1*
Климатическое исполнение и категория размещения по ГОСТ 15150	*УХЛ1*
Выдерживаемое напряжение промышленной частоты в сухом состоянии, кВ	*145*
Выдерживаемое напряжение промышленной частоты под дождем, кВ:	
- в горизонтальном положении	*125*
- в вертикальном положении	*70*
Выдерживаемое напряжение промышленной частоты загрязненного и увлажненного изолятора, кВ	*40*
Выдерживаемое напряжение грозовых импульсов, кВ	*240*
Степень загрязнения атмосферы по ГОСТ 28856	*5*
Строительная высота, мм	*580*
Изоляционный промежуток, мм	*360*
Диаметр большого ребра, мм	*110*
Диаметр маленького ребра, мм	*80*
Диаметр грузонесущего стержня, мм	*18*
Вес, кг	*1,8*
Фарфоровый (керамический) аналог	*НСФ-70/25-0,95 УХЛ1*

УСЛОВНЫЕ ОБОЗНАЧЕНИЯ:

***ЖИ -** завод производитель: ТОО "ЖетысуИзолятор"*
***НСП** - марка железнодорожного изолятора*
***70** - механическая разрушающая сила при растяжении, кН*
***25** - номинальное напряжение, кВ*
***950** - длина пути утечки электрического тока, мм*
***УХЛ1** - климатическое исполнение и категория размещения по ГОСТ 15150*

ОБЛАСТЬ ПРИМЕНЕНИЯ:

Натяжные полимерные изоляторы применяются для изоляции и крепления устройств контактной сети железных дорог переменного тока напряжением 25 кВ, частотой до 100 Гц и постоянного тока напряжением 3 кВ в атмосфере с различной степенью загрязненности.

Изоляторы изготавливаются в соответствии с ГОСТ Р 55648-13 "Изоляторы для контактной сети железных дорог. Общие технические условия".

Для данных изоляторов характерна высокая стойкость к воздействию атмосферных и промышленных загрязнений, воздействию кислот и щелочей, ультрафиолетовому облучению, трекингу электрической эрозии.

ЖЕТЫСУ ИЗОЛЯТОР

ЖИ-НСП-70-25-1100 УХЛ1 (типа НСПКр-70/25-1,1 УХЛ1)

Натяжные полимерные изоляторы для контактной сети железных дорог

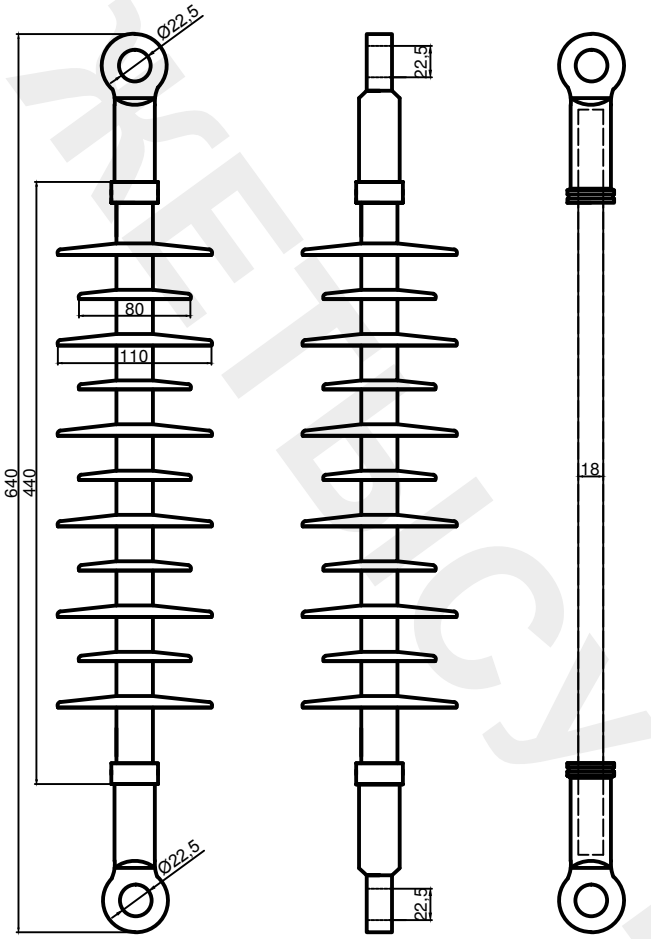

МОДИФИКАЦИЯ ИЗОЛЯТОРА:

Модификация - А:
гнездо - пестик



Модификация - Б:
проушина - пестик



Модификация - В:
гнездо - проушина

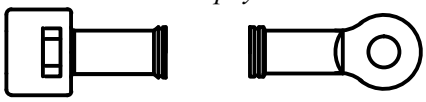

Модификация - Г:
проушина - проушина





ТЕХНИЧЕСКИЕ ХАРАКТЕРИСТИКИ:

Номинальное напряжение, кВ	*25*
Наибольшее рабочее напряжение, кВ	*27,5*
Длина пути утечки электрического тока, мм	*1100*
Механическая разрушающая сила при растяжении, кН	*70*
Разрушающий изгибающий момент, кНм	*1*
Климатическое исполнение и категория размещения по ГОСТ 15150	*УХЛ1*
Выдерживаемое напряжение промышленной частоты в сухом состоянии, кВ	*145*
Выдерживаемое напряжение промышленной частоты под дождем, кВ:	
- в горизонтальном положении	*125*
- в вертикальном положении	*70*
Выдерживаемое напряжение промышленной частоты загрязненного и увлажненного изолятора, кВ	*40*
Выдерживаемое напряжение грозовых импульсов, кВ	*240*
Степень загрязнения атмосферы по ГОСТ 28856	*5*
Строительная высота, мм	*640*
Изоляционный промежуток, мм	*440*
Диаметр большого ребра, мм	*110*
Диаметр маленького ребра, мм	*80*
Диаметр грузонесущего стержня, мм	*18*
Вес, кг	*1,9*
Фарфоровый (керамический) аналог	*НСФ-70/25-1,1 УХЛ1*

УСЛОВНЫЕ ОБОЗНАЧЕНИЯ:

***ЖИ -** завод производитель: ТОО "ЖетысуИзолятор"*
***НСП** - марка железнодорожного изолятора*
***70** - механическая разрушающая сила при растяжении, кН*
***25** - номинальное напряжение, кВ*
***1100** - длина пути утечки электрического тока, мм*
***УХЛ1** - климатическое исполнение и категория размещения по ГОСТ 15150*

ОБЛАСТЬ ПРИМЕНЕНИЯ:

Натяжные полимерные изоляторы применяются для изоляции и крепления устройств контактной сети железных дорог переменного тока напряжением 25 кВ, частотой до 100 Гц и постоянного тока напряжением 3 кВ в атмосфере с различной степенью загрязненности.

Изоляторы изготавливаются в соответствии с ГОСТ Р 55648-13 "Изоляторы для контактной сети железных дорог. Общие технические условия".

Для данных изоляторов характерна высокая стойкость к воздействию атмосферных и промышленных загрязнений, воздействию кислот и щелочей, ультрафиолетовому облучению, трекингу электрической эрозии.

ЖЕТЫСУ ИЗОЛЯТОР

ПОЛИМЕРНЫЕ ЖЕЛЕЗНОДОРОЖНЫЕ НАТЯЖНЫЕ ИЗОЛЯТОРЫ

механическая разрушающая сила при растяжении 120кн

insulator.kz / **РАЗДЕЛ 1-4б**

ЖИ-НСП-120-25-600 УХЛ1 (типа НСПКр-120/25-0,6 УХЛ1)

Натяжные полимерные изоляторы для контактной сети железных дорог

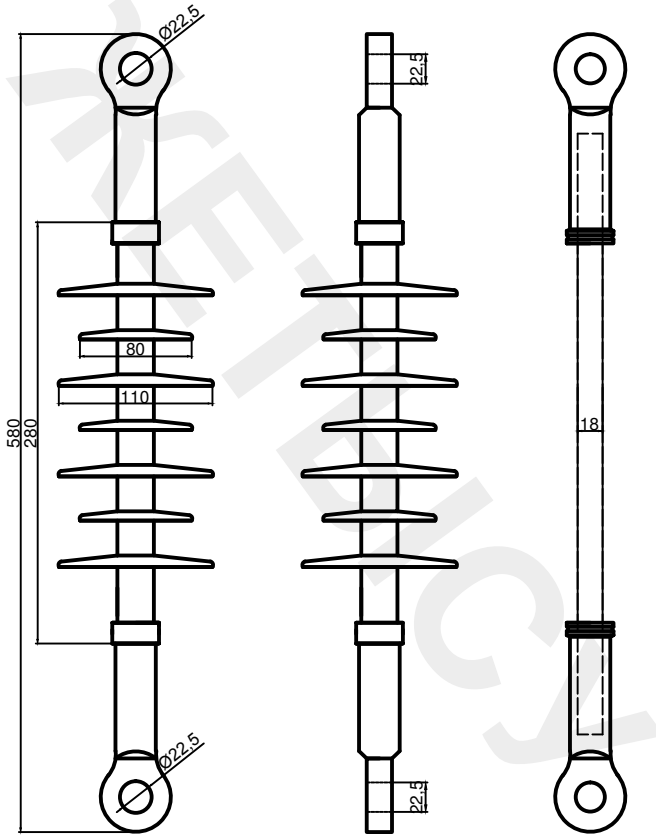

МОДИФИКАЦИЯ ИЗОЛЯТОРА:

Модификация - А:
гнездо - пестик



Модификация - Б:
проушина - пестик



Модификация - В:
гнездо - проушина

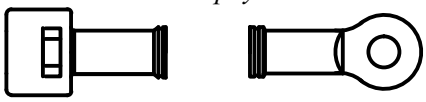

Модификация - Г:
проушина - проушина





ТЕХНИЧЕСКИЕ ХАРАКТЕРИСТИКИ:

Номинальное напряжение, кВ	*25*
Наибольшее рабочее напряжение, кВ	*27,5*
Длина пути утечки электрического тока, мм	*600*
Механическая разрушающая сила при растяжении, кН	*120*
Разрушающий изгибающий момент, кНм	*1*
Климатическое исполнение и категория размещения по ГОСТ 15150	*УХЛ1*
Выдерживаемое напряжение промышленной частоты в сухом состоянии, кВ	*145*
Выдерживаемое напряжение промышленной частоты под дождем, кВ:	
- в горизонтальном положении	*125*
- в вертикальном положении	*70*
Выдерживаемое напряжение промышленной частоты загрязненного и увлажненного изолятора, кВ	*40*
Выдерживаемое напряжение грозовых импульсов, кВ	*240*
Степень загрязнения атмосферы по ГОСТ 28856	*5*
Строительная высота, мм	*580*
Изоляционный промежуток, мм	*280*
Диаметр большого ребра, мм	*110*
Диаметр маленького ребра, мм	*80*
Диаметр грузонесущего стержня, мм	*18*
Вес, кг	*1,8*
Фарфоровый (керамический) аналог	*НСФ-120/25-0,6 УХЛ1*

УСЛОВНЫЕ ОБОЗНАЧЕНИЯ:

ЖИ - *завод производитель: ТОО "ЖетысуИзолятор"*
НСП *- марка железнодорожного изолятора*
120 *- механическая разрушающая сила при растяжении, кН*
25 *- номинальное напряжение, кВ*
600 *- длина пути утечки электрического тока, мм*
УХЛ1 *- климатическое исполнение и категория размещения по ГОСТ 15150*

ОБЛАСТЬ ПРИМЕНЕНИЯ:

Натяжные полимерные изоляторы применяются для изоляции и крепления устройств контактной сети железных дорог переменного тока напряжением 25 кВ, частотой до 100 Гц и постоянного тока напряжением 3 кВ в атмосфере с различной степенью загрязненности.

Изоляторы изготавливаются в соответствии с ГОСТ Р 55648-13 "Изоляторы для контактной сети железных дорог. Общие технические условия".

Для данных изоляторов характерна высокая стойкость к воздействию атмосферных и промышленных загрязнений, воздействию кислот и щелочей, ультрафиолетовому облучению, трекингу электрической эрозии.

ЖЕТЫСУ ИЗОЛЯТОР

ЖИ-НСП-120-25-950 УХЛ1 *(типа НСПКр-120/25-0,95 УХЛ1)*

Натяжные полимерные изоляторы для контактной сети железных дорог

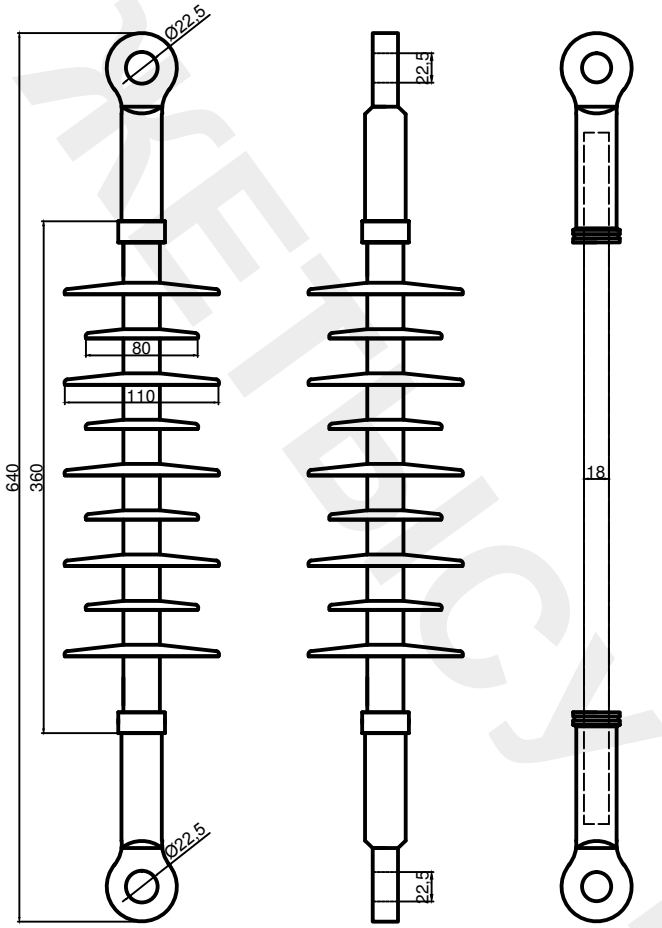

МОДИФИКАЦИЯ ИЗОЛЯТОРА:

Модификация - А:
гнездо - пестик



Модификация - Б:
проушина - пестик



Модификация - В:
гнездо - проушина

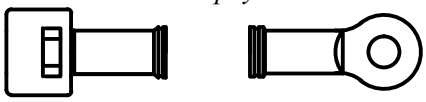

Модификация - Г:
проушина - проушина





ТЕХНИЧЕСКИЕ ХАРАКТЕРИСТИКИ:

Номинальное напряжение, кВ	*25*
Наибольшее рабочее напряжение, кВ	*27,5*
Длина пути утечки электрического тока, мм	*950*
Механическая разрушающая сила при растяжении, кН	*120*
Разрушающий изгибающий момент, кНм	*1*
Климатическое исполнение и категория размещения по ГОСТ 15150	*УХЛ1*
Выдерживаемое напряжение промышленной частоты в сухом состоянии, кВ	*145*
Выдерживаемое напряжение промышленной частоты под дождем, кВ:	
- в горизонтальном положении	*125*
- в вертикальном положении	*70*
Выдерживаемое напряжение промышленной частоты загрязненного и увлажненного изолятора, кВ	*40*
Выдерживаемое напряжение грозовых импульсов, кВ	*240*
Степень загрязнения атмосферы по ГОСТ 28856	*5*
Строительная высота, мм	*640*
Изоляционный промежуток, мм	*360*
Диаметр большого ребра, мм	*110*
Диаметр маленького ребра, мм	*80*
Диаметр грузонесущего стержня, мм	*18*
Вес, кг	*1,9*
Фарфоровый (керамический) аналог	*НСФ-120/25-0,95 УХЛ1*

УСЛОВНЫЕ ОБОЗНАЧЕНИЯ:

ЖИ - *завод производитель: ТОО "ЖетысуИзолятор"*
НСП *- марка железнодорожного изолятора*
120 *- механическая разрушающая сила при растяжении, кН*
25 *- номинальное напряжение, кВ*
950 *- длина пути утечки электрического тока, мм*
УХЛ1 *- климатическое исполнение и категория размещения по ГОСТ 15150*

ОБЛАСТЬ ПРИМЕНЕНИЯ:

Натяжные полимерные изоляторы применяются для изоляции и крепления устройств контактной сети железных дорог переменного тока напряжением 25 кВ, частотой до 100 Гц и постоянного тока напряжением 3 кВ в атмосфере с различной степенью загрязненности.

Изоляторы изготавливаются в соответствии с ГОСТ Р 55648-13 "Изоляторы для контактной сети железных дорог. Общие технические условия".

Для данных изоляторов характерна высокая стойкость к воздействию атмосферных и промышленных загрязнений, воздействию кислот и щелочей, ультрафиолетовому облучению, трекингу электрической эрозии.

ЖЕТЫСУ ИЗОЛЯТОР

ЖИ-НСП-120-25-1100 УХЛ1 (типа НСПКр-120/25-1,1 УХЛ1)

Натяжные полимерные изоляторы для контактной сети железных дорог

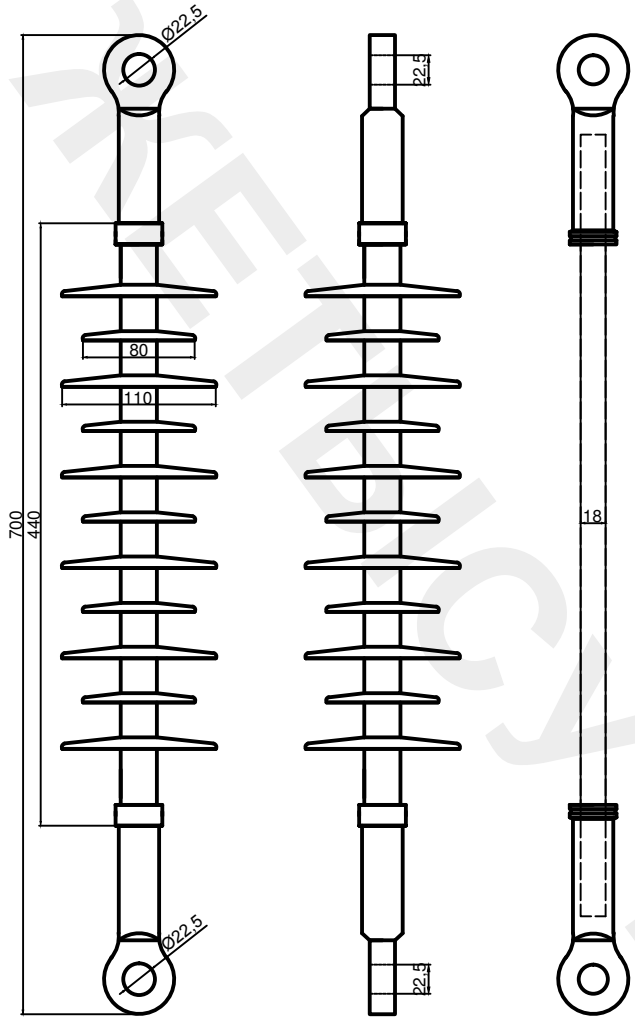

МОДИФИКАЦИЯ ИЗОЛЯТОРА:

Модификация - А:
гнездо - пестик



Модификация - Б:
проушина - пестик



Модификация - В:
гнездо - проушина

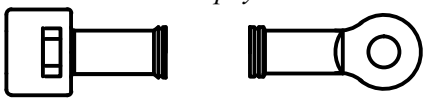

Модификация - Г:
проушина - проушина





ТЕХНИЧЕСКИЕ ХАРАКТЕРИСТИКИ:

Номинальное напряжение, кВ	*25*
Наибольшее рабочее напряжение, кВ	*27,5*
Длина пути утечки электрического тока, мм	*1100*
Механическая разрушающая сила при растяжении, кН	*120*
Разрушающий изгибающий момент, кНм	*1*
Климатическое исполнение и категория размещения по ГОСТ 15150	*УХЛ1*
Выдерживаемое напряжение промышленной частоты в сухом состоянии, кВ	*145*
Выдерживаемое напряжение промышленной частоты под дождем, кВ:	
- в горизонтальном положении	*125*
- в вертикальном положении	*70*
Выдерживаемое напряжение промышленной частоты загрязненного и увлажненного изолятора, кВ	*40*
Выдерживаемое напряжение грозовых импульсов, кВ	*240*
Степень загрязнения атмосферы по ГОСТ 28856	*5*
Строительная высота, мм	*700*
Изоляционный промежуток, мм	*440*
Диаметр большого ребра, мм	*110*
Диаметр маленького ребра, мм	*80*
Диаметр грузонесущего стержня, мм	*18*
Вес, кг	*2*
Фарфоровый (керамический) аналог	*НСФ-120/25-1,1 УХЛ1*

УСЛОВНЫЕ ОБОЗНАЧЕНИЯ:

***ЖИ** - завод производитель: ТОО "ЖетысуИзолятор"*
***НСП** - марка железнодорожного изолятора*
***120** - механическая разрушающая сила при растяжении, кН*
***25** - номинальное напряжение, кВ*
***1100** - длина пути утечки электрического тока, мм*
***УХЛ1** - климатическое исполнение и категория размещения по ГОСТ 15150*

ОБЛАСТЬ ПРИМЕНЕНИЯ:

Натяжные полимерные изоляторы применяются для изоляции и крепления устройств контактной сети железных дорог переменного тока напряжением 25 кВ, частотой до 100 Гц и постоянного тока напряжением 3 кВ в атмосфере с различной степенью загрязненности.

Изоляторы изготавливаются в соответствии с ГОСТ Р 55648-13 "Изоляторы для контактной сети железных дорог. Общие технические условия".

Для данных изоляторов характерна высокая стойкость к воздействию атмосферных и промышленных загрязнений, воздействию кислот и щелочей, ультрафиолетовому облучению, трекингу электрической эрозии.

ЖетысуИзолятор



ТОО «ЖЕТЫСУИЗОЛЯТОР»
Республика Казахстан
041500, Алматинская обл., Сарканский р-н., г.Саркан
ул.Мунайтпасова, д.43
Отдел продаж: +7(72839)7-91-42, 2-11-84
izolyator_kz@mail.ru, sales@insulator.kz
Технический отдел: +7(72839)7-91-42, 2-11-84
1@insulator.kz