Приложение 1

Наименование товара: «Корпус Sigma» (корпус всасывающего клапана 702222821)

Код ЕНС ТРУ: 281331.000.000252

Заказчик: АО «Каражанбасмунай»

Техническая спецификация:

1.Назначение

Корпус всасывающего клапана предназначен для установки в насосе, обеспечивающих подачу жидкости, с целью предотвращения обратного потока и поддержания необходимого давления.

2. Основные параметры:

- Модель: Корпус Sigma
- Номер детали: 702222821
- Расчетный диаметр: 50-4000 мм
- Ход: 250
- Число оборотов: промежуточного вала 212/296
- Число оборотов кривошип.вала 45/70
- Транспортное давление: рабочее – 32 бар
- Транспортное давление: толчковое – 35 бар
- Расход Q: минимальный - 657 л/мин.
- Расход Q: максимальный - 1030 л/мин.

3. Гарантия: Гарантийный срок: 12 месяцев

4. Применение: Корпус используется в нефтегазовой отрасли

Чертеж корпуса всасывающего клапана

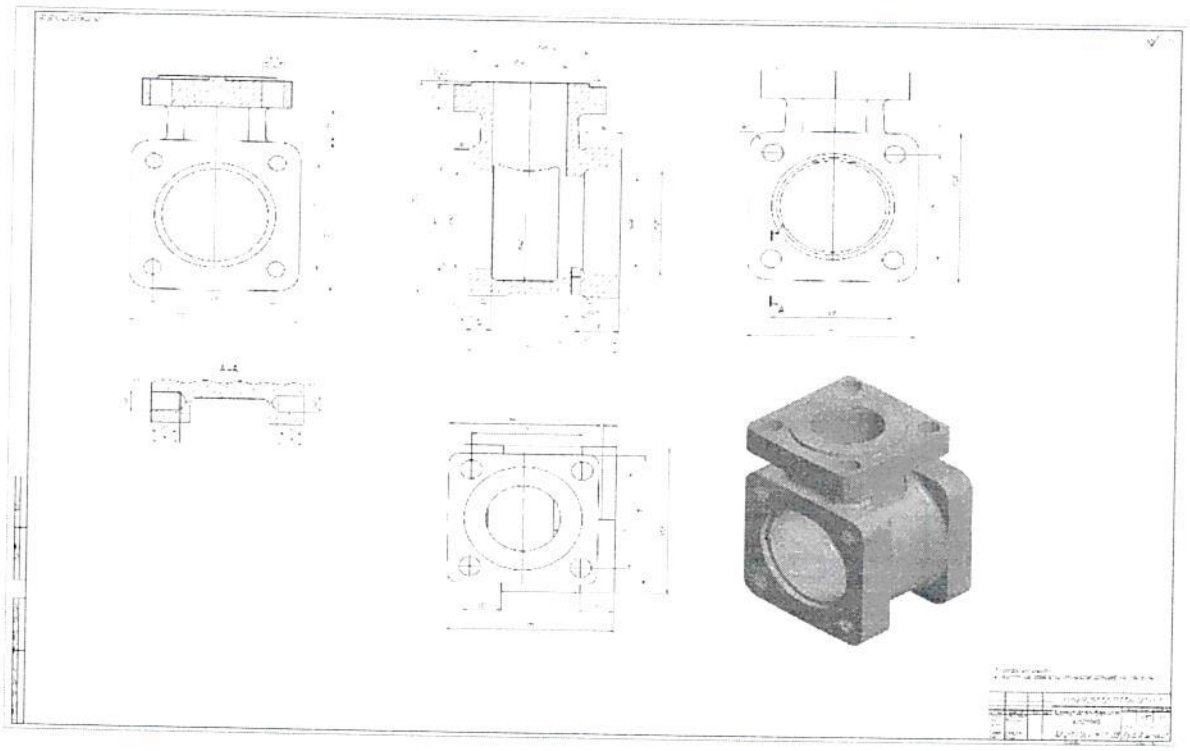

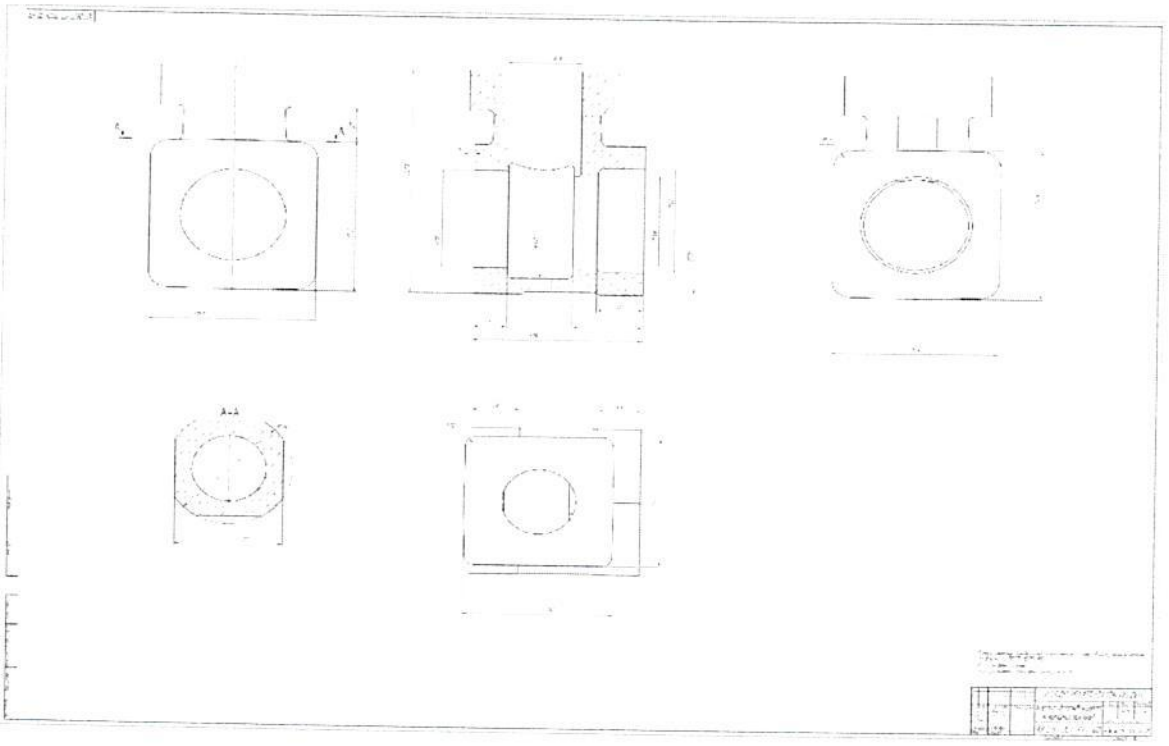

Приложение 2

Наименование товара: «Корпус Sigma»
(корпус гидравлической части левый 701238691)

Код ЕНС ТРУ: 281331.000.000252

Заказчик: АО «Каражанбасмунай»

Техническая спецификация:

1.Назначение

Корпус всасывающего клапана предназначен для установки в насосе, обеспечивающих подачу жидкости, с целью предотвращения обратного потока и поддержания необходимого давления.

2. Основные параметры:

- Модель: Корпус Sigma
- Номер детали: 702222821
- Расчетный диаметр: 50-4000 мм
- Ход: 250
- Число оборотов: промежуточного вала 212/296
- Число оборотов кривошип.вала 45/70
- Транспортное давление: рабочее – 32 бар
- Транспортное давление: толчковое – 35 бар
- Расход Q: минимальный - 657 л/мин.
- Расход Q: максимальный - 1030 л/мин.

3. Гарантия: Гарантийный срок: 12 месяцев

4. Применение: Корпус используется в нефтегазовой отрасли

Чертеж корпуса гидравлической части

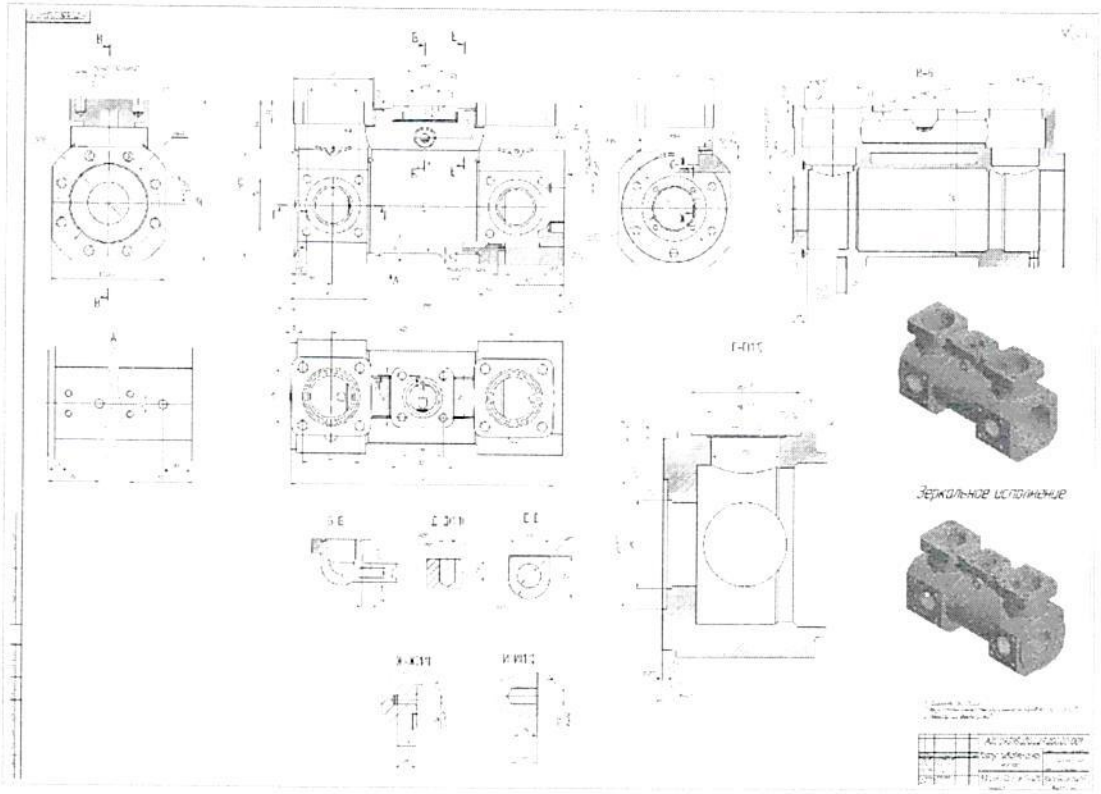

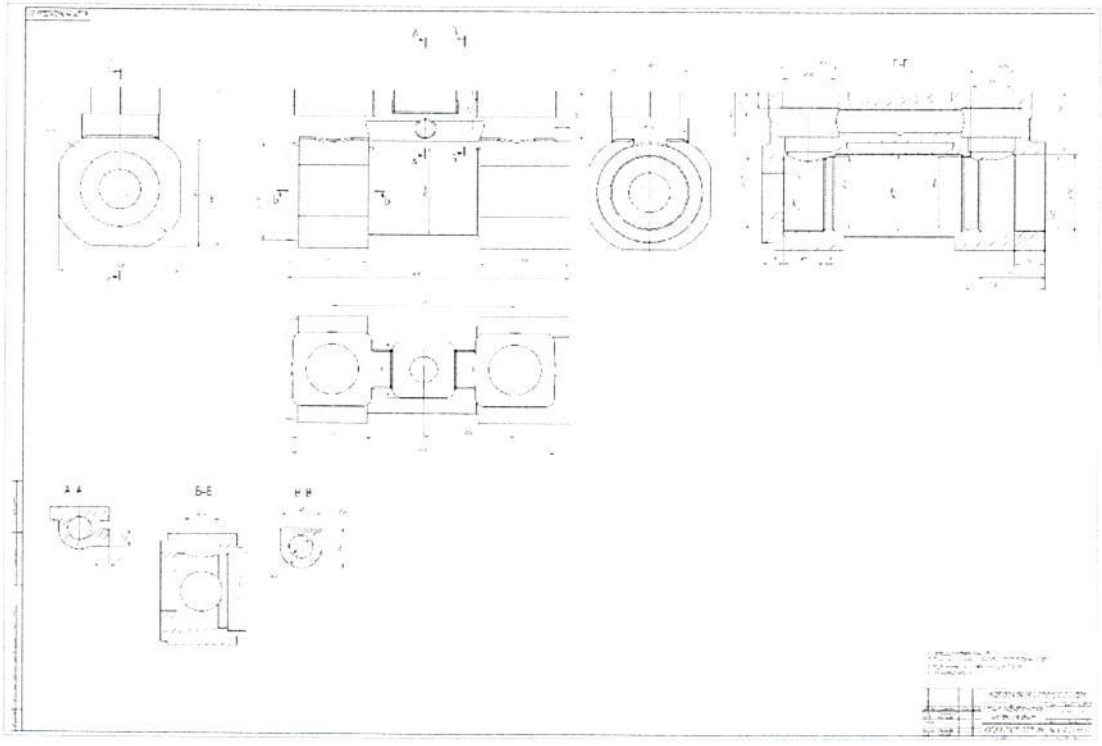

Приложение 3

Наименование товара: «Корпус Sigma»
(корпус гидравлической части правый 701238681)

Заказчик: АО «Каражанбасмунай»

Код ЕНС ТРУ: 281331.000.000252

Техническая спецификация:

1.Назначение:

Корпус всасывающего клапана предназначен для установки в насосе, обеспечивающих подачу жидкости, с целью предотвращения обратного потока и поддержания необходимого давления.

2. Основные параметры:

- Модель: Корпус Sigma
- Номер детали: 702222821
- Расчетный диаметр: 50-4000 мм
- Ход: 250
- Число оборотов: промежуточного вала 212/296
- Число оборотов кривошип.вала 45/70
- Транспортное давление: рабочее – 32 бар
- Транспортное давление: толчковое – 35 бар
- Расход Q: минимальный - 657 л/мин.
- Расход Q: максимальный - 1030 л/мин.

3. Гарантия: Гарантийный срок: 12 месяцев

4. Применение: Корпус используется в нефтегазовой отрасли

Чертеж корпуса гидравлической части

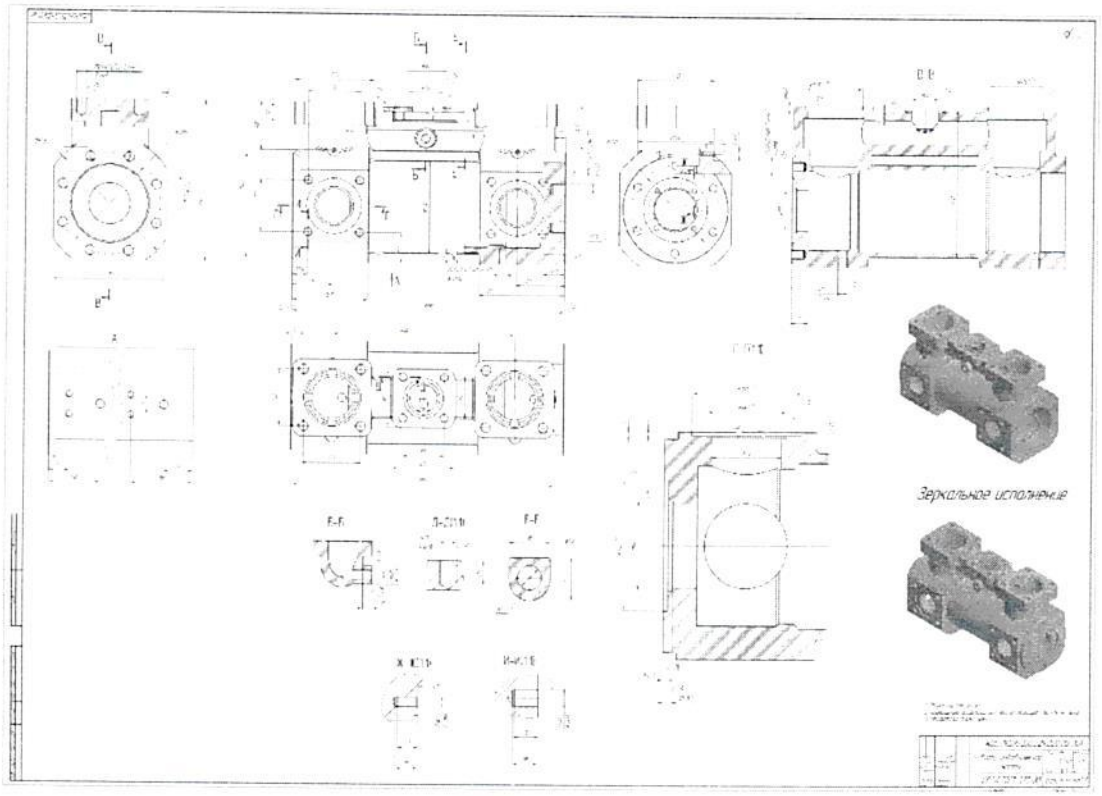

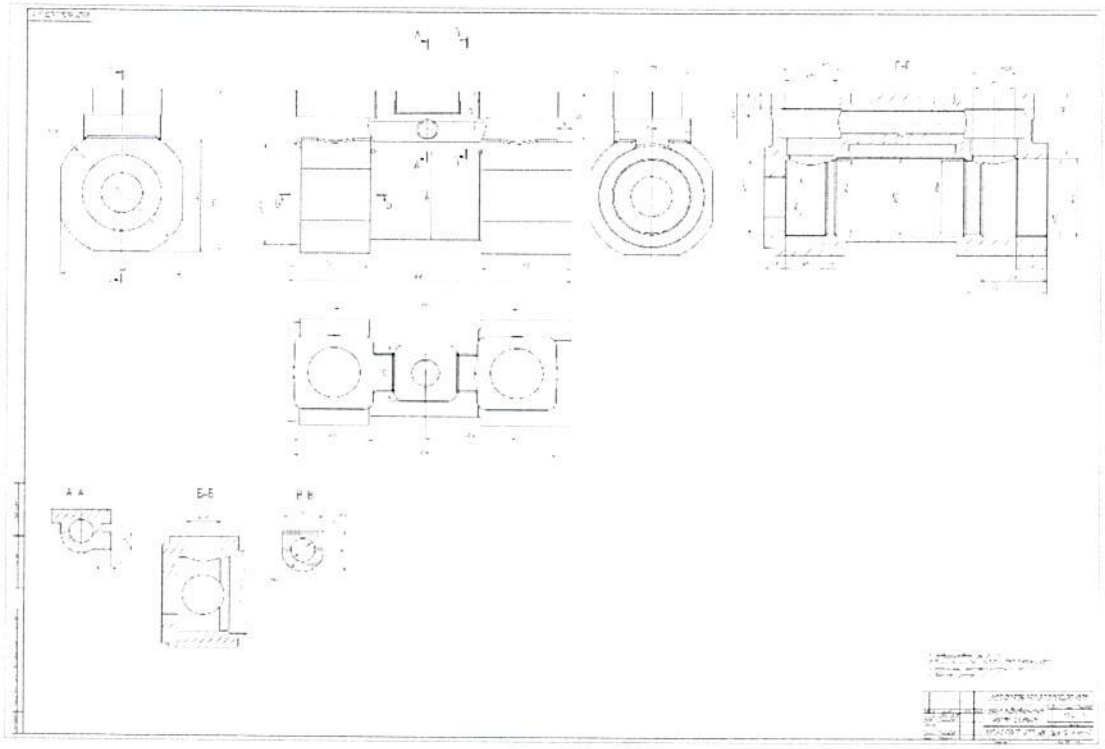

Приложение 4

Наименование товара: ползун насоса левый (702-22281-2)

Код ЕНС ТРУ: 281331.000.000016

Заказчик: АО «Каражанбасмунай»

Техническая спецификация:

1.Назначение

отделяет вращательный механизм кривошипно-шатунного механизма от прямолинейного движения поршня и одновременно поглощает поперечные силы, возникающие под действием шатуна

2. Основные параметры:

- Модель: ползун насоса Sigma левый
- Номер детали: 702-22281-2
- Основные размеры:
    - 1. диаметр: ø200 мм
    - 2. длина: 270 мм
    - 3. ширина: 151 мм
- Ход: 250
- Число оборотов: промежуточного вала 212/296
- Число оборотов кривошип.вала 45/70
- Транспортное давление: рабочее – 32 бар
- Транспортное давление: толчковое – 35 бар
- Расход Q: минимальный - 657 л/мин.
- Расход Q: максимальный - 1030 л/мин.

3. Гарантия: Гарантийный срок: 12 месяцев

4. Применение: ползун используется в нефтегазовой отрасли

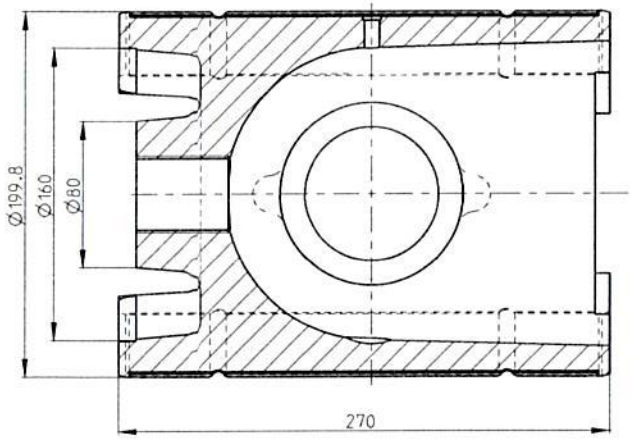

B

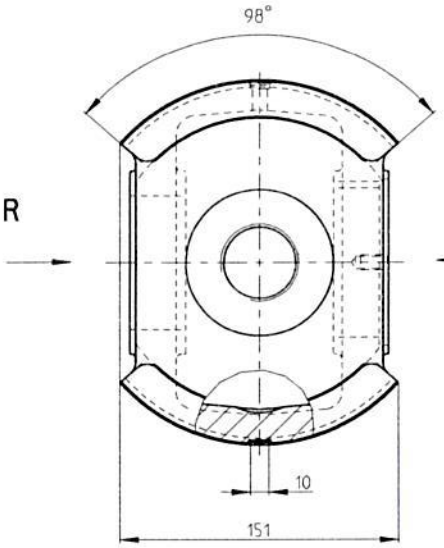

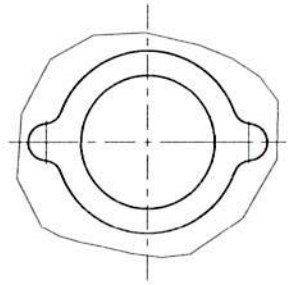

B-B

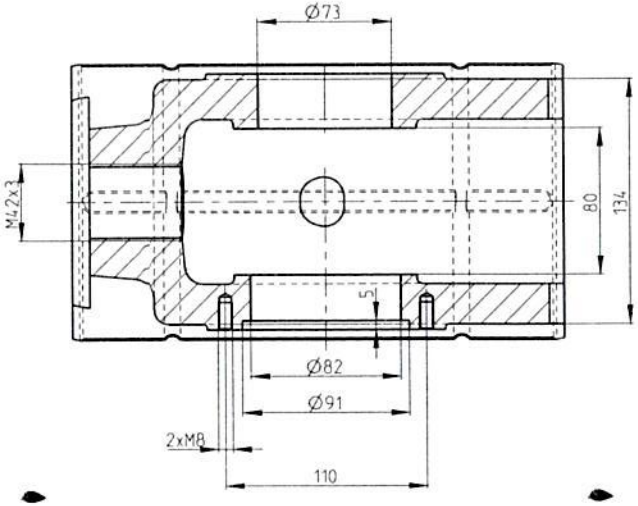

A

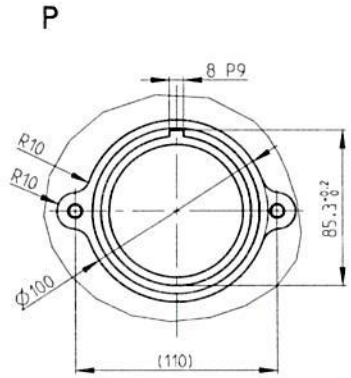

Ra 25

					702-22281-2
Изм.	Лист	Но докум.	Подп.	Дата	
Разраб.		Sehnoutka		6.10.2004	LPV 5 1/2"x10"
Пров.		Mickova		6.10.2004	ПОЛЗУН ЛЕВЫЙ
Т. контр.		Dvoracek		6.10.2004	
Н. контр.		Zdrahala		6.10.2004	
Утв.		Ptacek		6.10.2004	

Лит.	Масса	Масштаб
	24	1:2
Лист 1	Листов 1	

SIGMA PUMPY

Копировал

Формат А2

Приложение 5

Наименование товара: ползун насоса правый (702-22281-1)

Код ЕНС ТРУ: 281331.000.000016

Заказчик: АО «Каражанбасмунай»

Техническая спецификация:

1.Назначение

отделяет вращательный механизм кривошипно-шатунного механизма от прямолинейного движения поршня и одновременно поглощает поперечные силы, возникающие под действием шатуна

2. Основные параметры:

- Модель: ползун насоса Sigma правый
- Номер детали: 702-22281-1
- Основные размеры:
    - 1. диаметр: ø200 мм
    - 2. длина: 270 мм
    - 3. ширина: 151 мм
- Ход: 250
- Число оборотов: промежуточного вала 212/296
- Число оборотов кривошип.вала 45/70
- Транспортное давление: рабочее – 32 бар
- Транспортное давление: толчковое – 35 бар
- Расход Q: минимальный - 657 л/мин.
- Расход Q: максимальный - 1030 л/мин.

3. Гарантия: Гарантийный срок: 12 месяцев

4. Применение: ползун используется в нефтегазовой отрасли

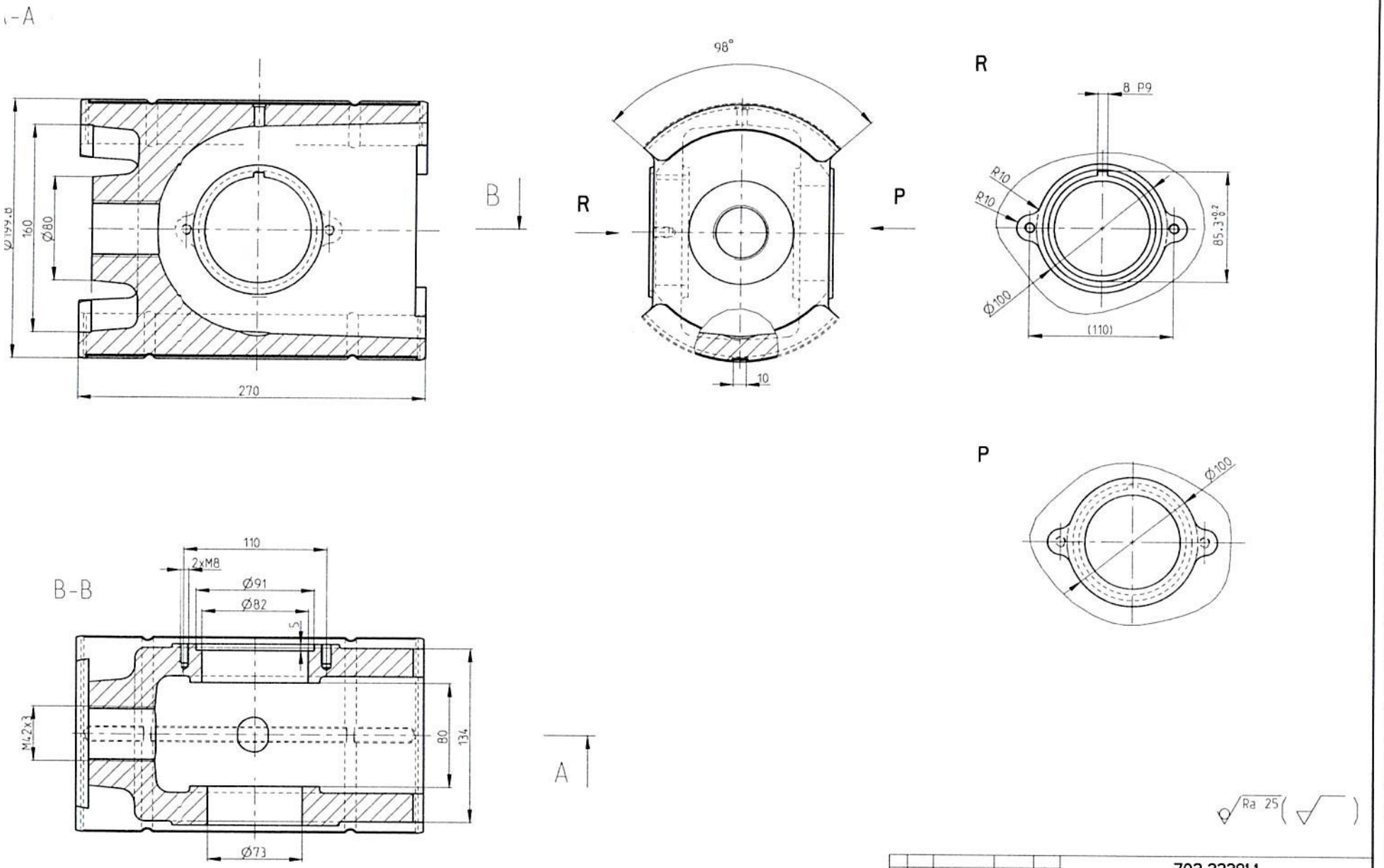

				702-22281-1			
Изм. Лист	На докум.	Подп.	Дата	LPV 5 1/2"x10"	Лит.	Масса	Масштаб
Разраб.	Sehnoutka		4.10.2004	ПОЛЗУН ПРАВЫЙ		24	1:2
Пров.	Mickova		4.10.2004		Лист 1	Листов 1	
Т.контр.	Dvoracek		4.10.2004		SIGMA PUMPY		
Н.контр.	Zdrahala		4.10.2004				
Утв.	Ptacek		4.10.2004				

Копировал

Формат А2